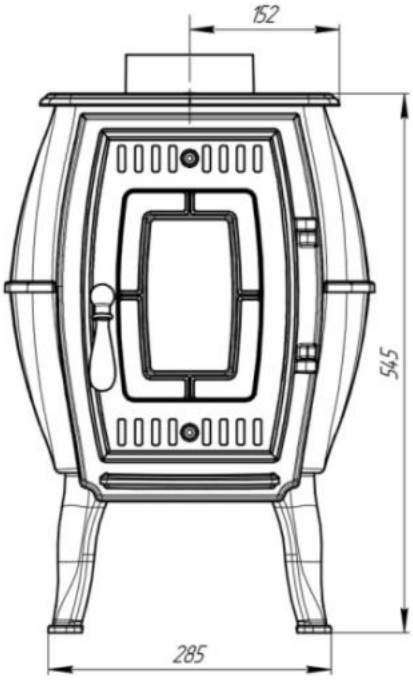
152
545
285

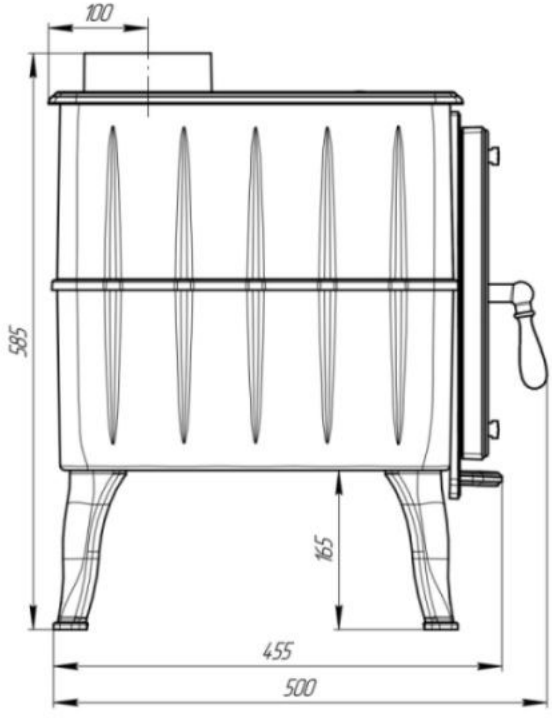
100
585
165
455
500

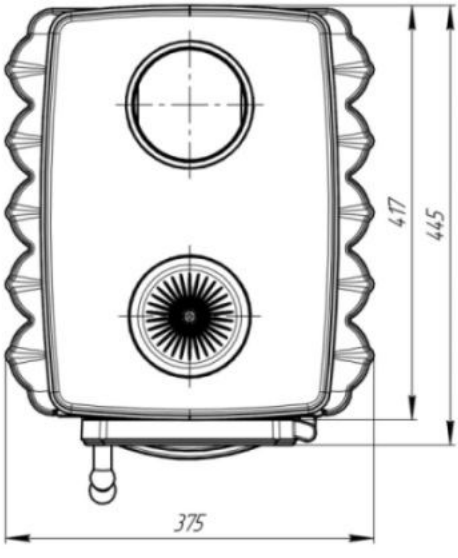
477
445
375