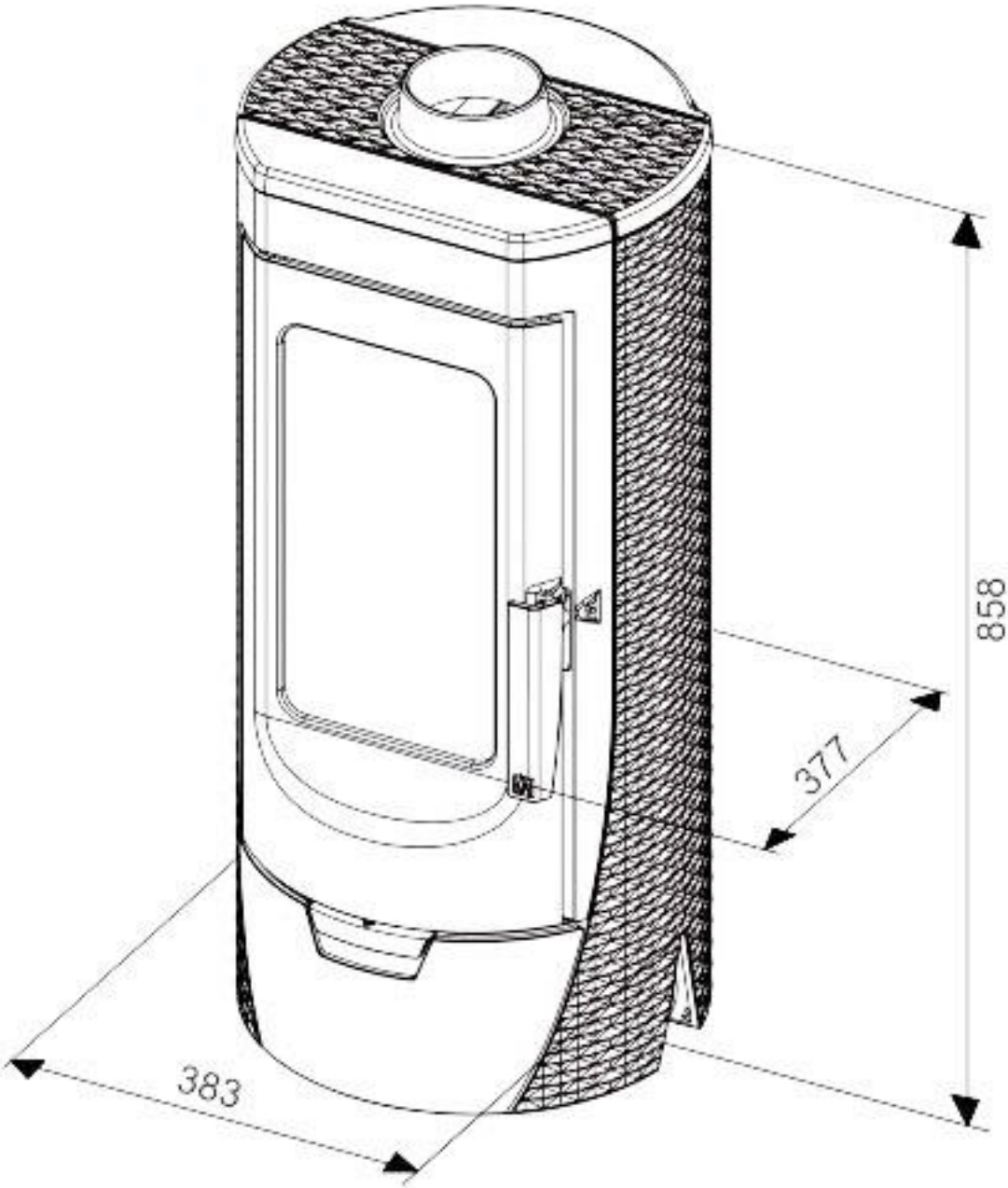
858
377
383