YORK

Облицовка с высокой фронтальной панелью из майолики и основание доступны в широком ассортименте цветов. Вертикальный элемент без швов необычайно привлекателен . Доступен с или без банкетки. Стальная рамка с отделкой из черной эмали (на фотографии изображена модель из майолики Bianco Antico вместе с банкеткой, высокая дровяная топка MA 266 SL).

Для просмотра технических характеристик и размеров смотрите Pdf файл .

СОВМЕСТИМЫЕ ТОПКИ

MA 266 SL

Bianco Antico | Bianco Grigio | Ardesia

Tabacco | Kaki | Sahara

Terra Cotta | Tortora | Arancio

Lino | Mattone | Ocra

Oliva | Senape

Copyright c 2010. Tutti i diritti sulle immagini ed i testi sono riservati. Sono vietate la riproduzione e diffusione, anche parziale, in qualsiasi forma, delle fotografie e dei testi. I trasgressori saranno perseguiti a norma di legge. Tutti i prodotti illustrati costituiscono creazione di proprietà della società Gruppo Piazzetta SpA. Ogni diritto di sfruttamento dei modelli è riservato. Il/I marchio/i ed i segni distintivi della società sono di proprietà esclusiva della salessa.

Copyright c 2010. Tutti i diritti sulle immagini ed i testi sono riservati. Sono vietate la riproduzione e diffusione, anche parziale, in qualsiasi forma, delle fotografie e dei testi. I trasgressori saranno perseguiti a norma di legge. Tutti i prodotti illustrati costituiscono creazione di proprietà della società Gruppo Piazzetta SpA. Ogni diritto di sfruttamento dei modelli è riservato. I/Il marchio/i ed i segni distintivi della società sono di proprietà esclusiva della salessa.

??????????? ??????

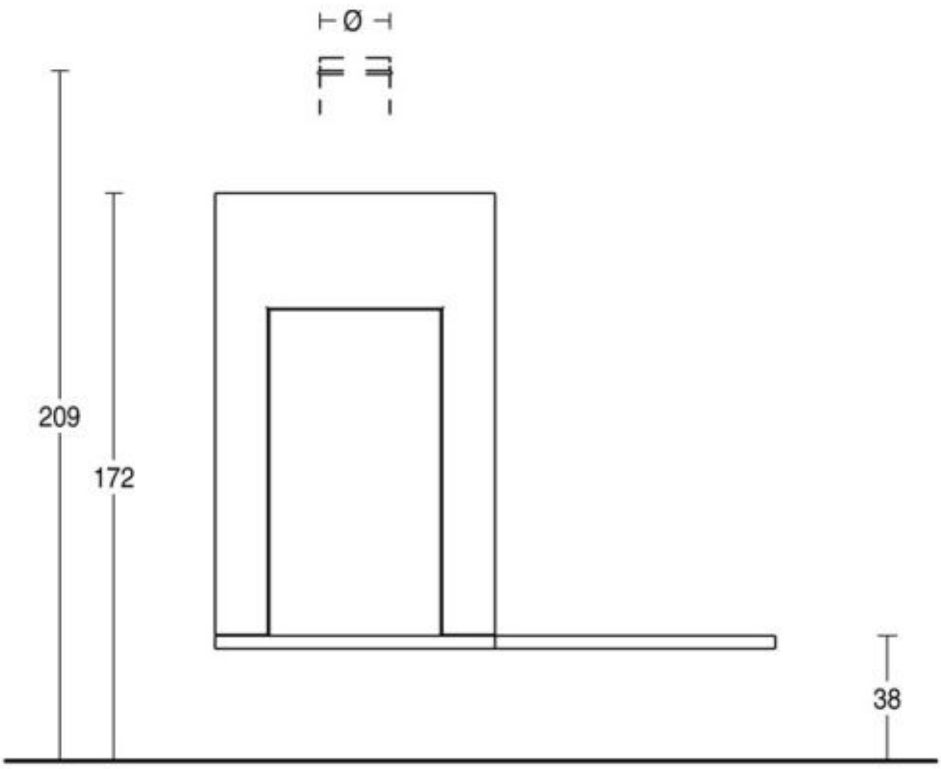

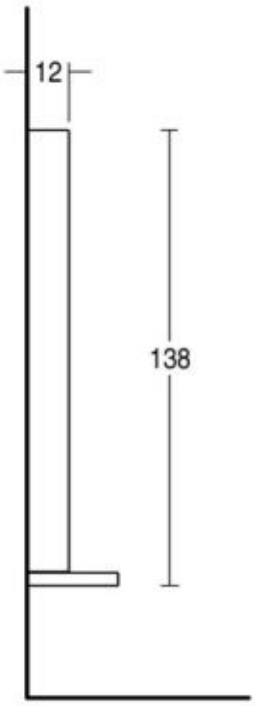

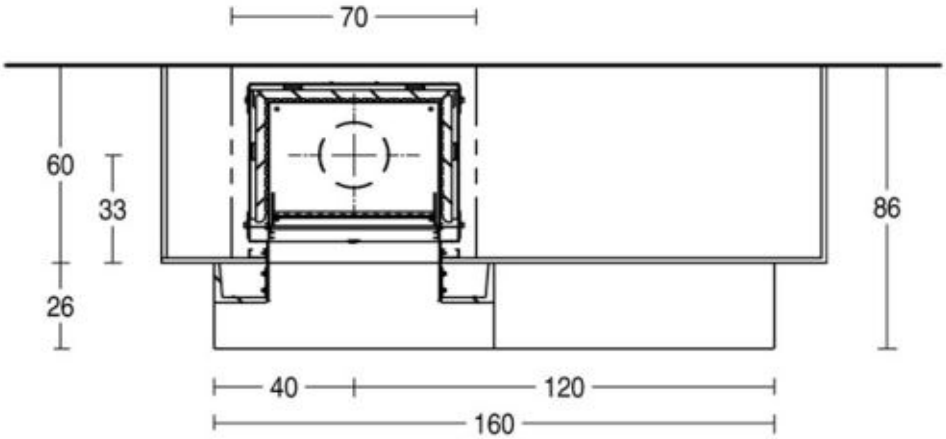

Mod.	Ø	Kg
MA 266 SL	20	71

Copyright c 2010. Tutti i diritti sulle immagini ed i testi sono riservati. Sono vietate la riproduzione e diffusione, anche parziale, in qualsiasi forma, delle fotografie e dei testi. I trasgressori saranno perseguiti a norma di legge. Tutti i prodotti illustrati costituiscono creazione di proprietà della società Gruppo Piazzetta SpA. Ogni diritto di sfruttamento dei modelli è riservato. Il/i marchio/i ed i segni distintivi della società sono di proprietà esclusiva della salessa.

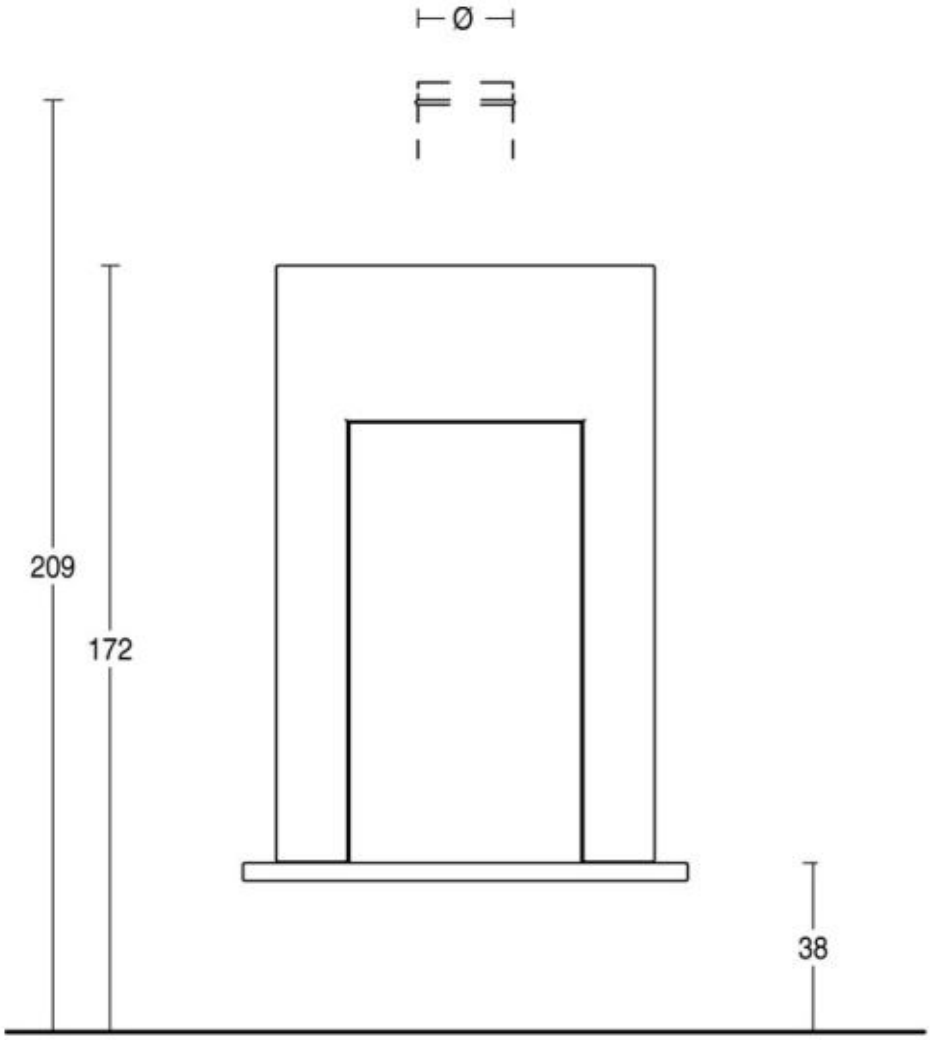

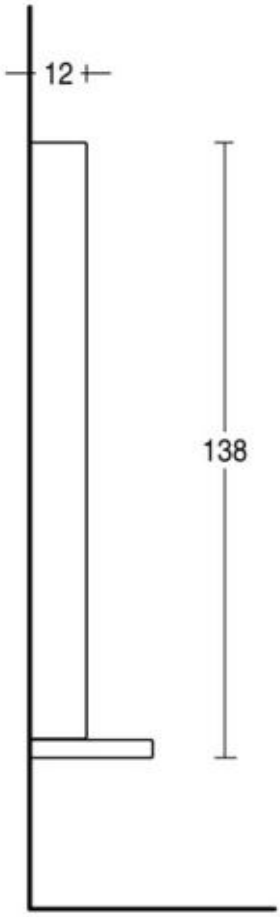

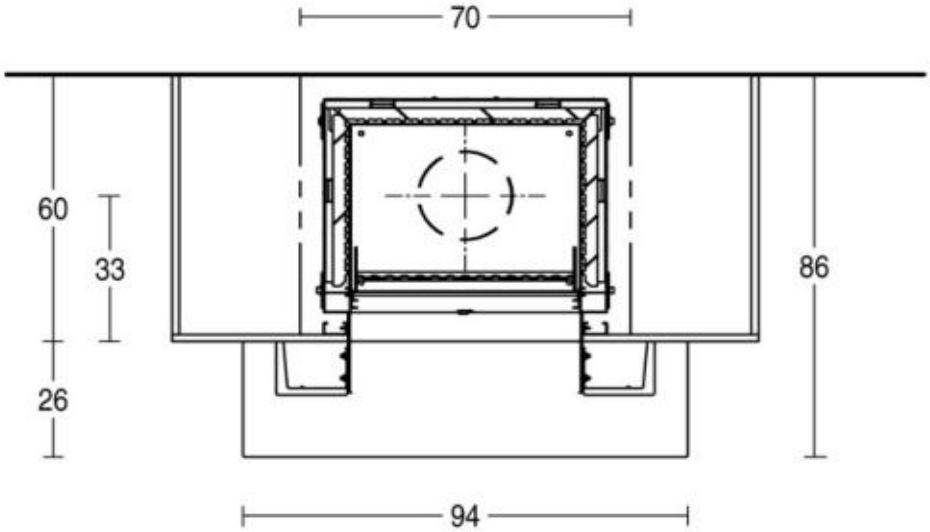

Mod.	Ø	Kg
MA 266 SL	20	61

Copyright c 2010. Tutti i diritti sulle immagini ed i testi sono riservati. Sono vietate la riproduzione e diffusione, anche parziale, in qualsiasi forma, delle fotografie e dei testi. I trasgressori saranno perseguiti a norma di legge. Tutti i prodotti illustrati costituiscono creazione di proprietà della società Gruppo Piazzetta SpA. Ogni diritto di sfruttamento dei modelli è riservato. I/Il marchio/i ed i segni distintivi della società sono di proprietà esclusiva della salessa.