Jøtul F480
Инструкция по эксплуатации – версия P01

Jøtul F 480

RU - Инструкция по установке и эксплуатации 2

Jøtul F 481

Jøtul F 483

Инструкции, поставляемые в комплекте с оборудованием, следует хранить в течение всего срока его эксплуатации.

РУССКИЙ

Содержание

1.0 Технические характеристики 2

2.0 Соответствие стандартам 2

3.0 Безопасность 3

4.0 Монтаж 6

5.0 Эксплуатация 12

6.0 Уход 13

7.0 Сервисное обслуживание 14

8.0 Дополнительное оборудование 17

9.0 Утилизация 17

10.0 Гарантия 17

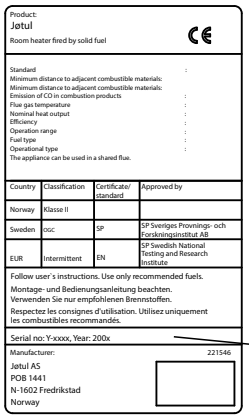
Product:
Jøtul
Room heater fired by solid fuel
CE

Standard :
Minimum distance to adjacent combustible materials:
Minimum distance to adjacent combustible materials:
Emission of CO in combustion products :
Flue gas temperature :
Nominal heat output :
Efficiency :
Operation range :
Fuel type :
Operational type :
The appliance can be used in a shared flue.

Country	Classification	Certificate/ standard	Approved by
Norway	Klasse II		
Sweden	OGC	SP	SP Sveriges Provnings- och Forskningsinstitut AB
EUR	Intermittent	EN	SP Swedish National Testing and Research Institute

Follow user's instructions. Use only recommended fuels.
Montage- und Bedienungsanleitung beachten.
Verwenden Sie nur empfohlenen Brennstoffen.
Respectez les consignes d'utilisation. Utilisez uniquement les combustibles recommandés.

Serial no: Y-xxxx, Year: 200x

Manufacturer: 221546
Jøtul AS
POB 1441
N-1602 Fredrikstad
Norway

На каждом из наших изделий устанавливается заводская табличка с указанием серийного номера и года изготовления. Номер необходимо записать в соответствующем месте в инструкции по эксплуатации.

Номер следует указывать при каждом обращении в магазин или в компанию Jøtul.

Серийный №

1.0 Технические характеристики

Материал:	Чугун
Материал:	Черная краска
Тип топлива:	Древесина
Макс. длина поленьев:	30 см
Дымовой патрубок:	Вверху, сзади
Размеры дымохода:	Ø 150 мм
Подача внешнего воздуха:	Alu. flex - Ø 80 мм

Масса устройства:

Камера горения:	119 кг
Чугунное основание:	46 кг
Чугунный цоколь:	34 кг
Чугунные бока:	33 кг
Дополнительное оборудование:	Напольные плиты, приток наружного воздуха, вращающийся механизм для Jøtul F483
Внешний вид и размеры:	См. **Рис. 1**

Технические характеристики согласно стандарту EN 13240

Номинальная мощность обогрева:	6,0 кВт
Массовый расход дымовых газов:	6,0 г/с
Рекомендуемая дымоходная тяга:	12 Па
КПД:	75% при 6 кВт
Выбросы CO (13% O2):	0,08 %
Температура дымовых газов:	315 ^{o}C
Выбросы пыли:	< 20 мг/м^3 при 13% O_2
Время сжигания:	2.2 кг/ч
Режим работы:	Периодический обогрев

Периодический обогрев означает стандартную эксплуатацию, при которой топливо должно прогореть до углей перед добавлением в печь следующей партии топлива.

2.0 Соответствие стандартам

- Установку печи следует производить в соответствии с действующими в данном государстве нормами и правилами. При установке устройства следует соблюдать все местные правила, а также все положения национальных и европейских стандартов.
- Оборудование можно применять исключительно после контроля, проведенного уполномоченным квалифицированным специалистом.

3.0 Безопасность

ВНИМАНИЕ! Для обеспечения оптимального режима и безопасности работы монтаж устройства должен производиться квалифицированным специалистом (полный перечень дилеров компании Jøtul на сайте www.jotul.com).

Любые изменения в устройстве, внесенные дистрибьютором, монтажником или покупателем, могут влиять на правильность работы устройства. Это же касается аксессуаров и дополнительного оборудования, поставляемого третьими лицами. Кроме того, демонтаж или устранение деталей, необходимых для правильной работы устройства, может снизить безопасность при его эксплуатации.

Во всех указанных выше случаях производитель не несет ответственности за товар, а предоставляемая на товар гарантия считается недействительной.

3.1 Меры предосторожности в случае пожара

При каждом использовании печи возникает опасность пожара. Во избежание пожара необходимо соблюдать следующие указания:

- Соблюдать минимальные расстояния при монтаже и эксплуатации (**Рис. 1**)
- Убедиться, что мебель и другие легковоспламеняющиеся материалы находятся на безопасном расстоянии от печи. Рекомендуется, чтобы легковоспламеняющиеся материалы находились на расстоянии не менее 1 м от печи.
- Необходимо ждать, пока огонь в печи договорит. Категорически запрещается тушить огонь в печи водой.
- Во время работы печь нагревается, следует избегать прямого контакта, который может привести к ожогам.
- Пепел следует удалять после остывания печи. Пепел может содержать жар, поэтому его выгрузку необходимо производить в емкость из негорючего материала.
- Пепел следует хранить на открытом воздухе или в месте, где он не приведет к возникновению пожара.

В случае пожара в дымоходе:

- Необходимо закрыть все заслонки и клапаны.
- Закрыть дверцу камеры горения.
- Проверить чердак и подвалы помещения на наличие дыма.
- Вызвать пожарную охрану.
- После обнаружения пожара, перед последующим использованием устройства необходимо провести контрольный осмотр, чтобы убедиться, что вся система функционирует правильно.

3.2 Основание

Несущая способность основания

Несущая способность основания должна быть достаточной для того, чтобы выдержать массу печи. Данные относительно массы оборудования указаны в разделе **«1.0 Технические характеристики»**.

На месте установки печи пол, не прикрепленный к основанию (так называемый «плавающий» пол) рекомендуется снять.

Требования к защите деревянного пола под печью

Все напольные покрытия, например линолеум, ковры и т.д., следует обязательно убрать из-под напольного листа.

Требования к защите полов из легковоспламеняющихся материалов, расположенных перед печью

Параметры передней панели должны соответствовать действующим национальным стандартам. Для получения информации о действующих монтажных нормах следует обратиться в местные строительные учреждения.

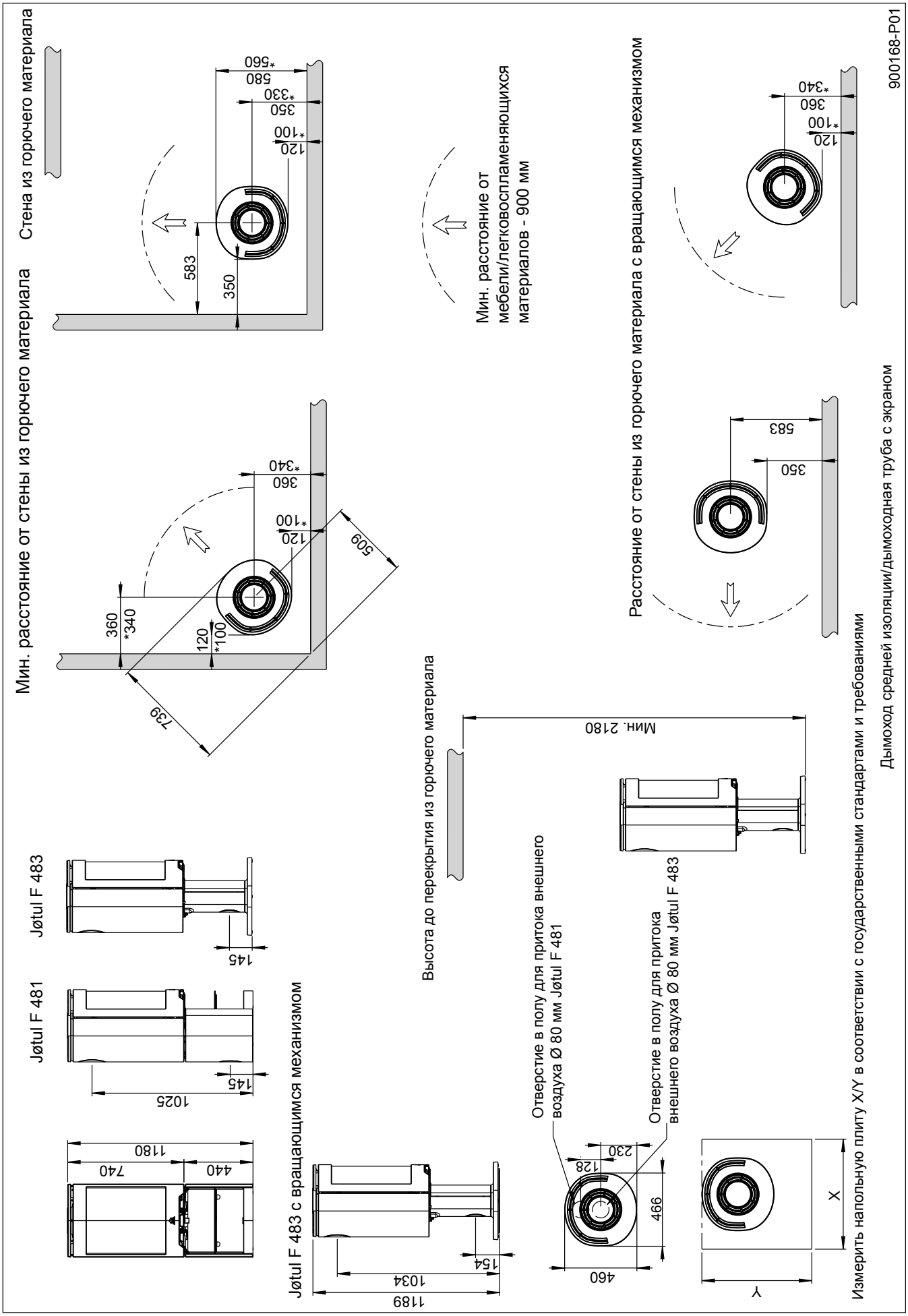
Стена из горючего материала
Мин. расстояние от стены из горючего материала
583
350
120
*100
350
*330
580
*560
Мин. расстояние от мебели/легковоспламеняющихся материалов - 900 мм
Расстояние от стены из горючего материала с вращающимся механизмом
360
*340
120
*100
583
350
360
*340
120
*100
509
739
Высота до перекрытия из горючего материала
Мин. 2180
Дымоход средней изоляции/дымоходная труба с экраном
900168-P01
Jøtul F 483
Jøtul F 481
145
145
1025
1180
740
440
Jøtul F 483 с вращающимся механизмом
154
1034
1189
Отверстие в полу для притока внешнего воздуха Ø 80 мм Jøtul F 481
Отверстие в полу для притока внешнего воздуха Ø 80 мм Jøtul F 483
230
128
466
460
X
Y
Измерить напольную плиту X/Y в соответствии с государственными стандартами и требованиями

Рис. 1 A

Рис. 1 B

Jøtul F 481 / F 483

Минимальное расстояние до стены из горючего материала, защищенной огнестойкой перегородкой

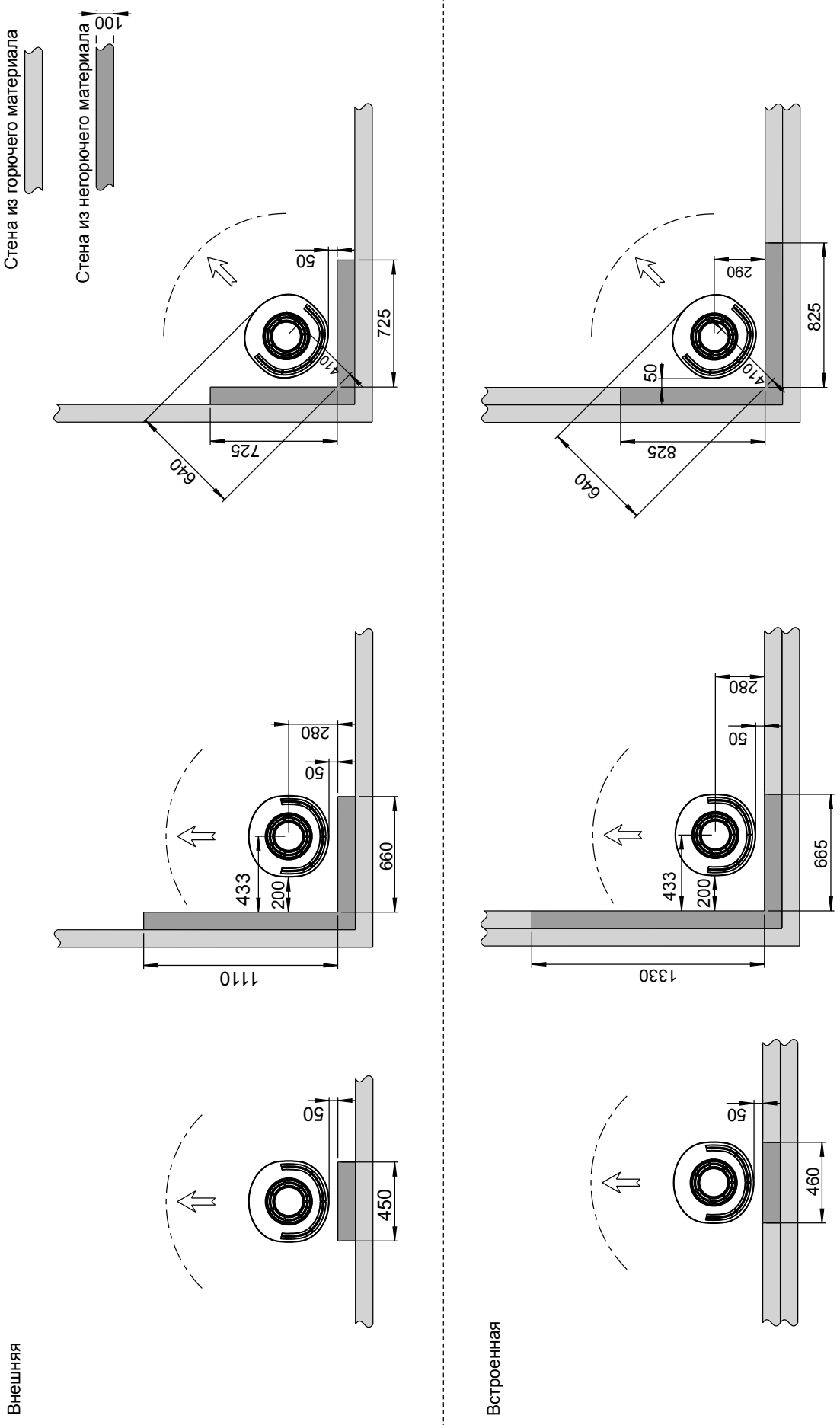

3.3 Стены

Расстояние от стен из горючего материала - См. **Рис. 1A**

Расстояние от стен из горючего материала - См. **Рис. 1A**

Отдельно стоящую печь можно использовать с неизолированной дымовой трубой при расстоянии между печью и стенами из горючих материалов в соответствии с требованиями на **Рис. 1A.**

Внимание! Следует обратить особое внимание на указанные на рисунках значения в случае применения вращающегося цоколя!

Подача воздуха

Количество воздуха, необходимого для процесса сжигания в устройствах компании Jøtul, составляет приблизительно 20-30 м3/ч. Приток свежего воздуха можно подключать непосредственно к печи Jøtul F480 через:

- Основание/цоколь
- Гибкий канал для питания печи Jøtul снаружи/со стороны дымохода (но только если дымоход имеет собственную подачу свежего воздуха), соединяющийся с патрубком внешнего воздуха, входящим в комплектацию печи.

Рис. 2A, подключение сквозь внешнюю стену

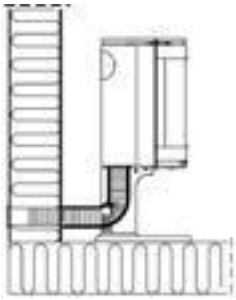

Рис. 2B, подключение через пол и фундамент

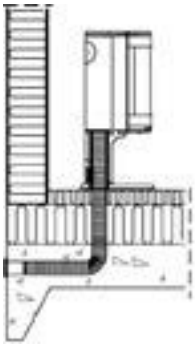

Рис. 2C, подключение через пол и подвал

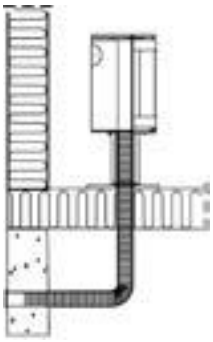

Рис. 2D, непрямое подключение сквозь внешнюю стену

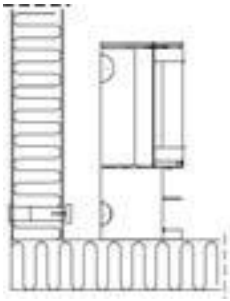

4.0 Монтаж

ВНИМАНИЕ! Перед началом монтажа следует проверить печь на предмет повреждений.

ВНИМАНИЕ! Устройство тяжелое! Подъем и монтаж устройства не следует производить в одиночку. Печь необходимо надежно закрепить во избежание опрокидывания.

ВНИМАНИЕ! Запрещается помещать тяжелые предметы на верхнюю поверхность камина - такие действия могут привести к повреждению слоя краски/эмали..

ВНИМАНИЕ! Перед началом установки следует внимательно ознакомиться с Инструкцией по установке и эксплуатации

4.1 Перед монтажом

Основное изделие поставляется в трех или более упаковках. Одна упаковка с камерой горения, одна - с основанием или цоколем, одна - с боковыми панелями.

Перед началом установки необходимо подготовить следующие инструменты: спиртовой уровень, ключ-трещотка с насадками 10 мм и 13 мм, ключи-звездочки T20, шестигранные ключи 5 мм.

Рис. 3

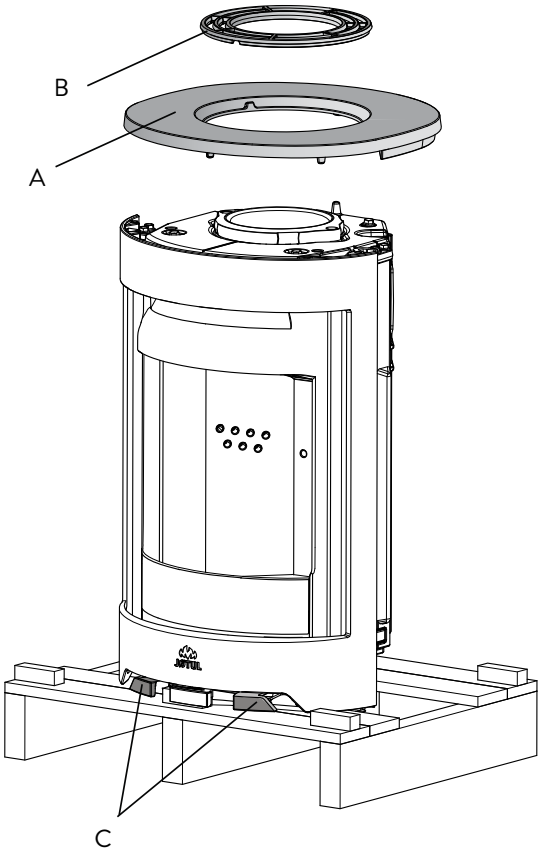

1. Следует снять упаковку (картон и деревянную паллету), и разложить картон на полу, за отдельно стоящей печью. После этого снять пенопласт с верхней части устройства.
2. Снять винты, защищающие изделие при транспортировке (винты, крепящие камеру горения к поддону для транспортировки)
3. Оставить печь на паллете для транспортировки.
4. После этого следует снять верхнюю пластину (**A**), затем - верхнюю решетку (**B**)**.**
5. Достать рукавицу и емкость из зольного ящика. Установить емкость на верхней решетке, если дымоходная труба монтируется сзади.
6. Проверить, что рукоятки (**C**) двигаются легко.

4.2 Монтаж

Подключение притока свежего воздуха через основание

Через пол

1. **Внимание!** В случае применения Flex Hose (гибкого шланга) через отверстие в полу, **защитные пластины снимать не следует (Рис. 5A).**

Подключение притока внешнего воздуха через заднее отверстие в основании

Рис. 4

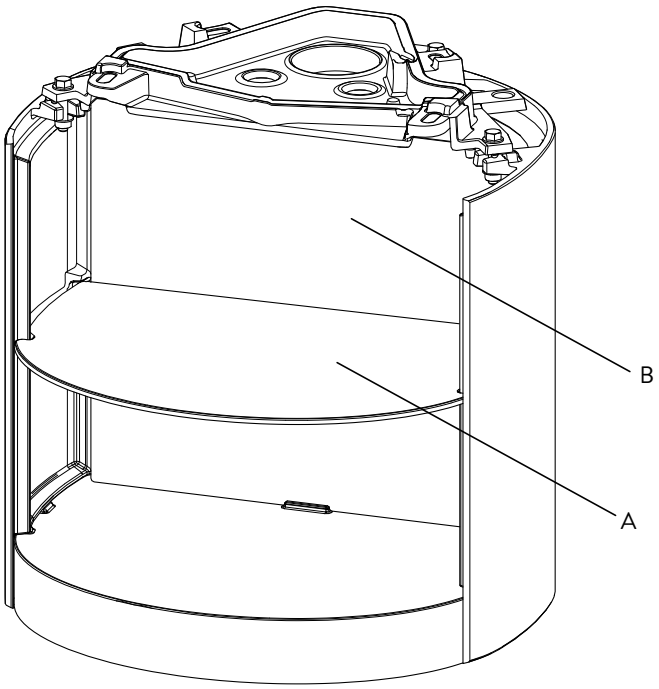

2. При подключении с помощью гибкого шланга через заднее отверстие в основании, плиту (**A**) и внутреннюю заднюю плиту (**B**) следует сначала снять.

Рис. 5

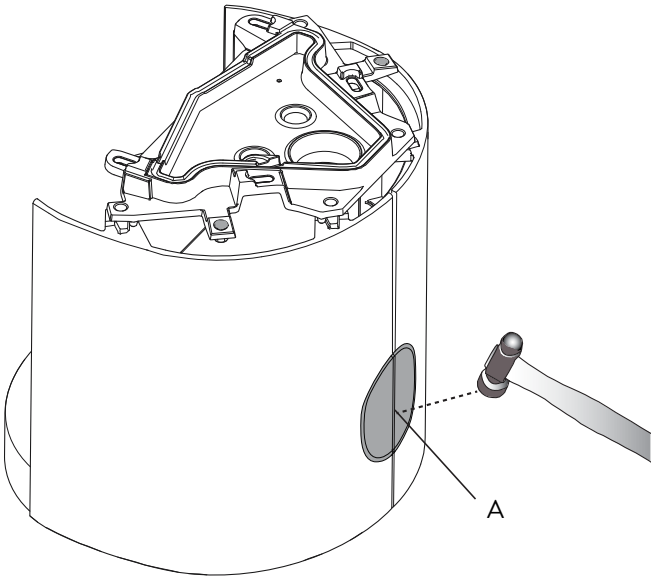

3. При подключении подачи внешнего воздуха по гибкой трубке (80 мм) к соединителю/патрубку, расположенному ниже камеры горения, сначала следует снять защитные пластины **(A).**

Установка основания/цоколя на камере горения

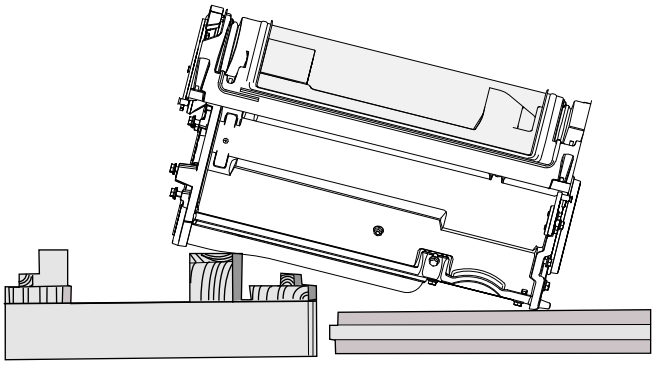

4. Следует аккуратно поставить печь на заднюю стенку.
5. Затем расположить печь на паллете и трех стеллажах для транспортировки.

Рис. 6

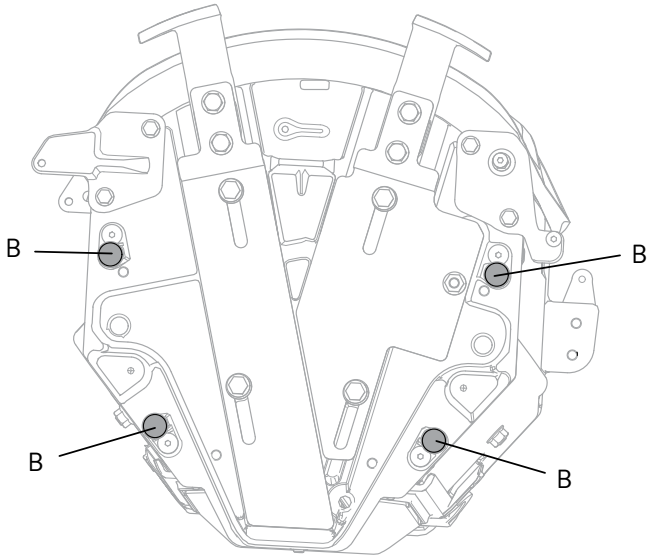

Рис 7

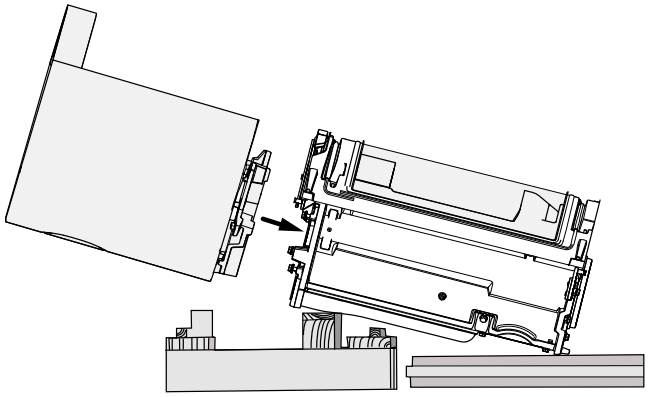

6. Перед установкой основания следует снять полку (**Рис. 4A**) и заднюю внутреннюю плиту (**Рис. 4B**). Выдавить основание вверх, вовнутрь камеры горения, и зафиксировать его с помощью четырех винтов (M8 x 25 мм) и шайб, входящих в монтажный комплект. **См. Рис. 7B.**

Рис. 9

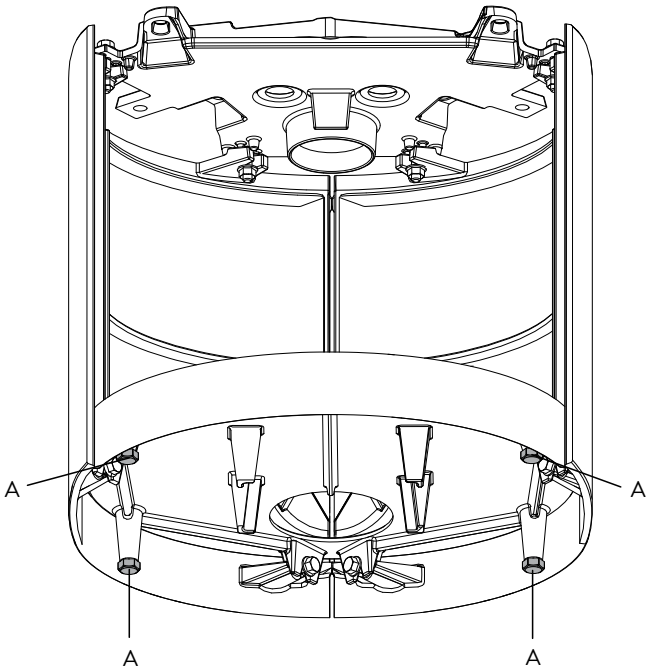

7. Аккуратно ослабить винты, регулирующие высоту печи (**A**), и расположенные ниже изделия, так, чтобы их можно было затянуть вручную. Внимание! Если планируется установка напольной стеклянной плиты под печь, основание следует поднять приблизительно на 8 мм, так, чтобы стеклянную плиту можно было завести под передний край основания.

Рис. 10

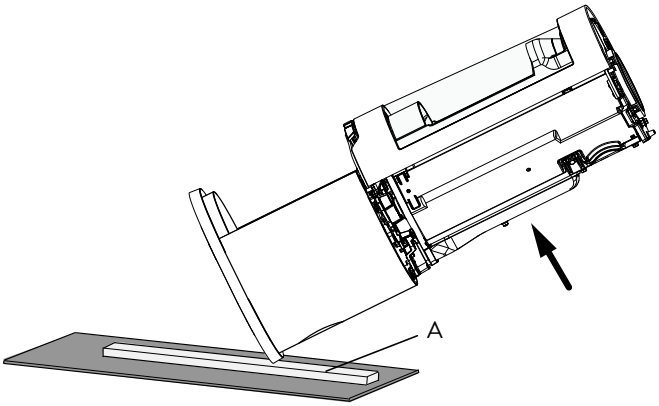

8. Аккуратно убрать деревянную паллету.
9. Во избежание повреждения полов, необходимо расположить стеллаж упаковки (**A**) поперек, под
10. основанием/цоколем/ножкой, а картонную упаковку - перед/под изделием. Затем осторожно поднять печь и установить в нужном месте (**Рис.1**). При этом следует помнить о том, что печь нужно располагать точно за каналом подачи внешнего воздуха, в положении, соответствующем расположению этого канала.
11. Приложить верхнюю панель (**Рис. 3A**) на место, выровнять печь по уровню. Если печь не стоит прямо, необходимо отрегулировать болты (**Рис. 9A**), чтобы изделие стояло идеально прямо.
12. Если контрольные рукоятки тяжело выдвигать (**Рис. 3C**) - см. шаг 4.6.

4.2 Ярлык, подтверждающий допуск к эксплуатации - расположение

Ярлык всегда должен крепиться к тросу, соединенному с камерой горения, на месте, указанном на **Рис. 11.**

Рис. 11, Основание

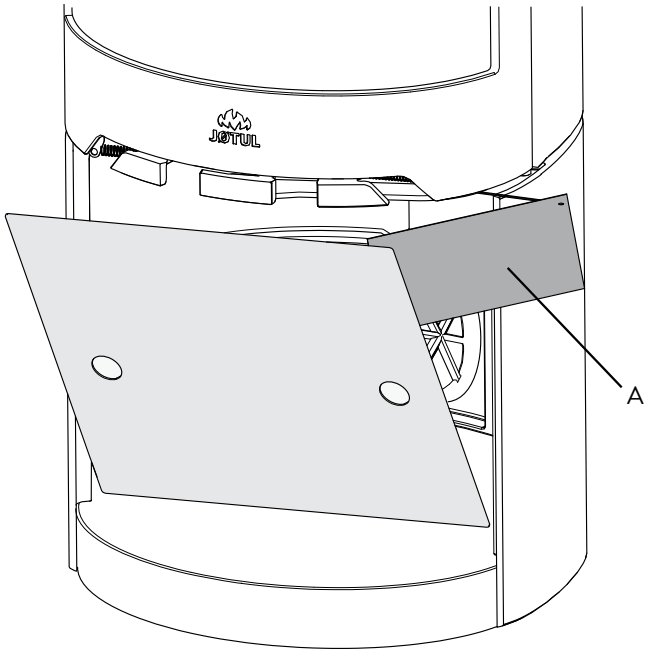

Рис. 11, Цоколь

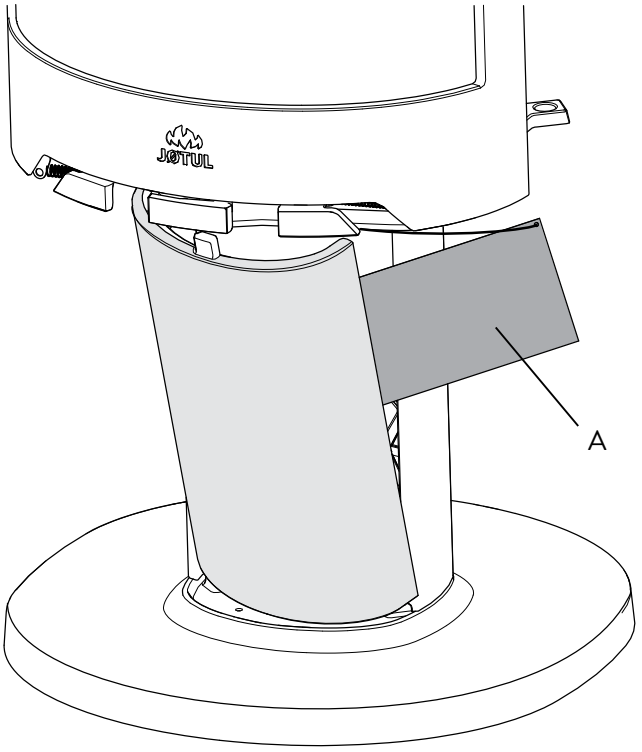

Монтаж с внешним притоком свежего воздуха

Рис. 12 - Основание

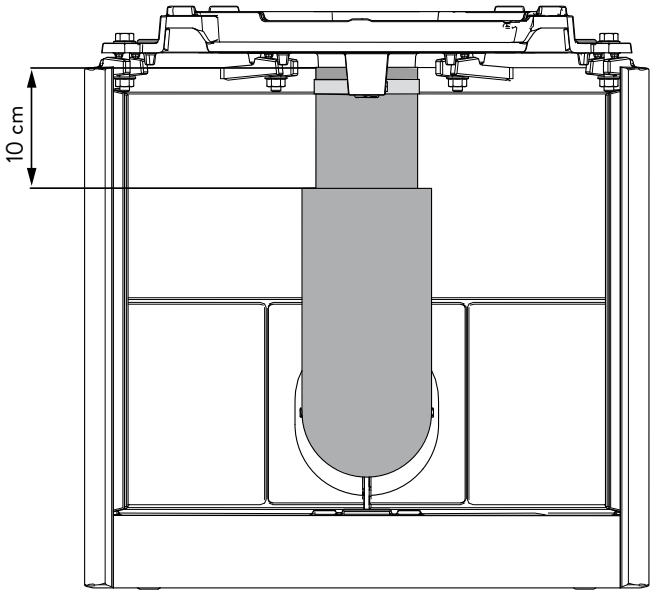

Рис. 12 - Цоколь

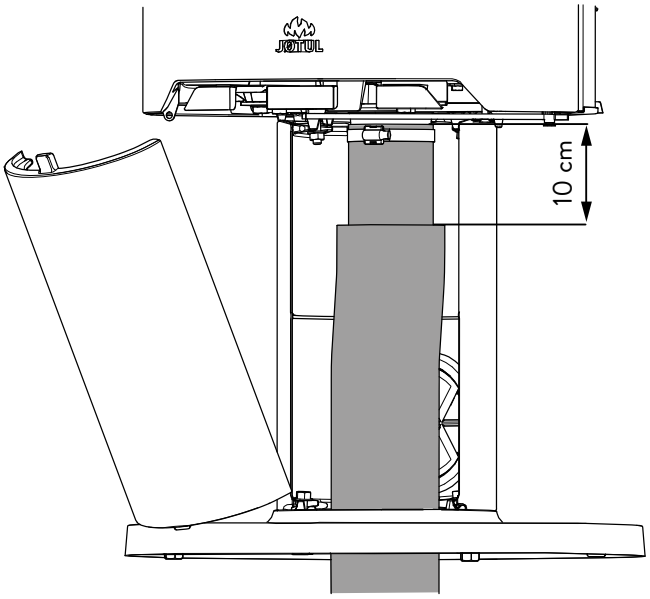

1. Прикрепить трубу к соединению для подачи свежего воздуха с помощью зажимного хомута (**Внимание!** В случае печи Jøtul F 483 с цоколем и вращающимся механизмом зажимной хомут шланга устанавливать не следует, потому как это будет блокировать вращение печи). **Внимание!** Во избежание применения дополнительных соединений на трубе следует убедиться, что ее длина будет достаточной. Внешнее уплотнение трубы должно оканчиваться приблизительно на 10 см ниже камеры горения. .
2. Повторно закрепить все части, которые были предварительно сняты с устройства.

4.3 Дымоход и дымоходный канал

- Отдельно стоящую печь следует подключать только к дымоходу и дымоходному каналу, предназначенным для подключения твердотопливных отопительных приборов с температурой продуктов сгорания согласно данным в разделе **«1.0 Технические характеристики».**
- Площадь поперечного сечения дымового канала должна быть спроектирована таким образом, чтобы соответствовать размерам печи. В расчетах следует использовать данные из раздела **«1.0 Технические характеристики»..**
- Подключение к дымоходной трубе должно отвечать указаниям по подключению для данного типа труб.
- Перед выполнением в дымоходе проемов для подключения следует провести монтажный тест с целью определения места подключения. Минимальные размеры подключения показаны на **Рис.1.**
- Убедиться, что соединительная труба по всей длине направлена вверх, до места ее присоединения к дымоходу.
- В случае подключения сзади следует использовать колено с ревизионным отверстием. Такое решение упростит очистку дымохода от сажи.
- Следует обратить особое внимание на то, чтобы все подключения были гибкими и не выполнялись внатяжку. Это позволит избежать возникновения напряжений и трещин.
- Рекомендуемая тяга в дымоходе указана в разделе **«1.0 Технические характеристики».** Сечение дымоходной трубы указано в разделе **«1.0 Технические характеристики».**

Важно! Высота дымохода должна составлять не менее 4,5 м от дна топки. Если тяга слишком велика, на дымоходном канале следует установить заслонку или регулятор тяги, чтобы уменьшить тягу.

Крепление дымоходной трубы при подключении сверху

В случае подключения сверху дымоходный канал монтируется после предварительной установки внешних боковых панелей. См. **Раздел 4.6.**

Крепление дымоходной трубы при подключении сзади

Поставляемое устройство в заводской версии оборудовано верхним дымоходным отводом. В случае подключения сзади необходимо выполнить следующие действия:

1. Установить устройство в правильном положении. См. **Рис.1**.

Рис. 13

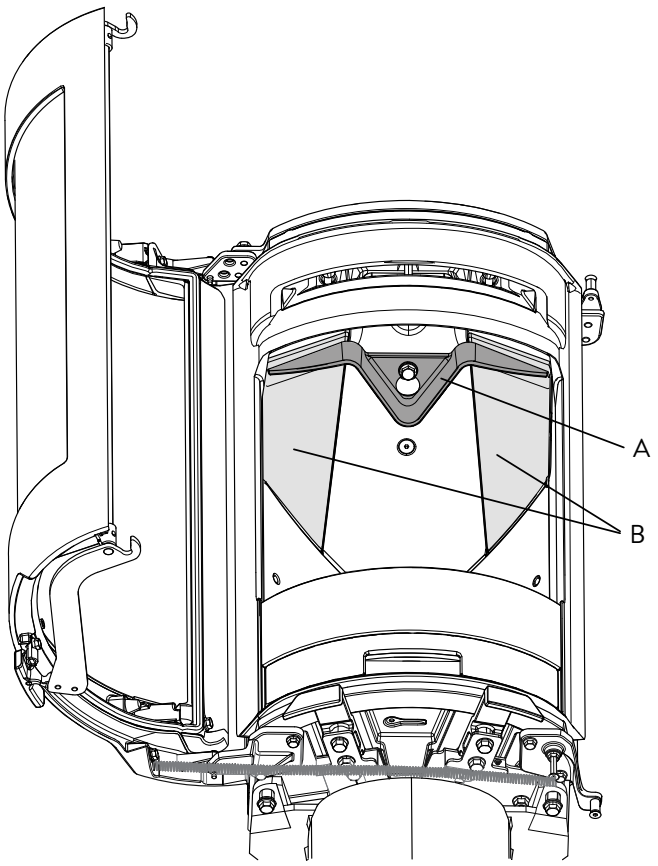

2. Снять нижнюю задвижку отвода продуктов сгорания (**A**), постучав/выдвинув ее вперед и наружу. При выполнении этого действия задвижку следует держать так, чтобы она не выпала.
3. Потянуть вперед дефлекторы (**B**), слегка поднять их, а затем опустить.

Рис. 14

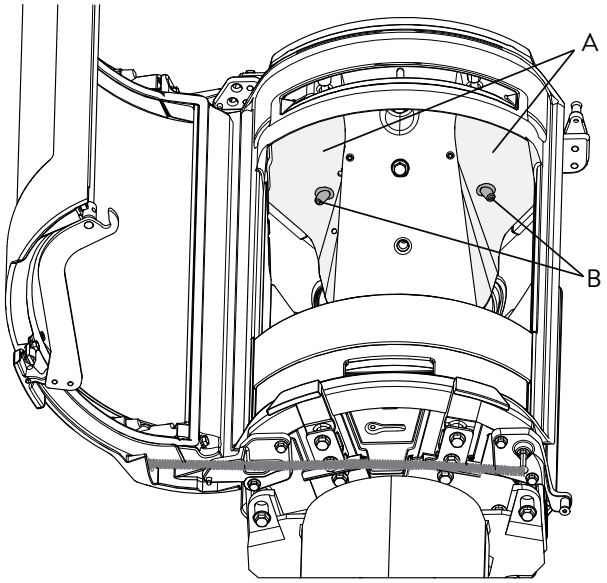

4. Особое внимание следует обратить на крепление и расположение задвижек отвода продуктов сгорания (**A**), прежде чем их демонтировать: это необходимо для того, чтобы при повторной установке не возникло проблем с их правильным расположением. Для этого следует взяться за заглушку (**B**), расположенную внизу задвижек, слегка поднять их и сдвинуть в сторону. После этого опустить задвижки и достать их из камеры горения.

Рис. 15

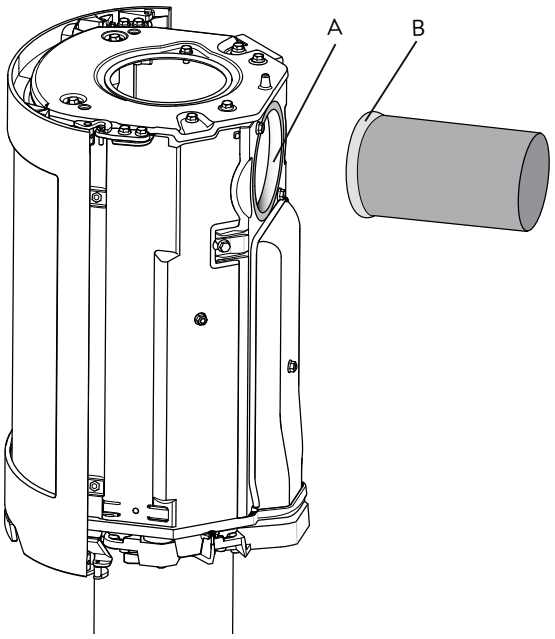

5. Отвинтить болты крепления задней заглушки отвода продуктов сгорания, достать ее через дверной проем.
6. Закрепить отвод для дымохода (**A**) изнутри камеры горения, там, где находилась заглушка. Следует обратить внимание на то, чтобы выход дымохода был обращен таким образом, чтобы можно было вывести дымоходную трубу из патрубка.
7. Уплотнитель (**B**), содержащийся в монтажном комплекте устройства, следует расположить на краю дымоходной трубы, затем вставить трубу с установленным уплотнителем в отвод дымохода.
8. Установить заглушку выхода дымохода вверху печи, на месте, где находился демонтированный элемент отвода продуктов сгорания.
9. Повторно установить задвижку отвода продуктов сгорания и перегородку.

Внимание! Важно, чтобы соединения/дымоходные трубы были полностью уплотнены. В противном случае утечка воздуха из негерметичной системы может стать причиной неправильной работы системы.

4.5 Установка чугунных боковых панелей

Рис. 16

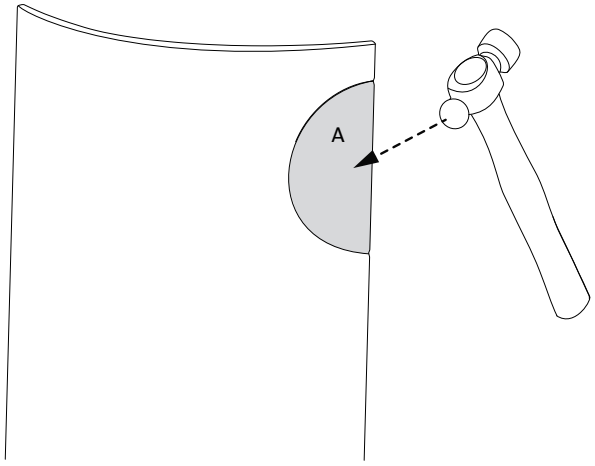

1. В случае установки дымоходной трубы сзади устройства, необходимо снять съемные крышки (**A**).

Рис. 17

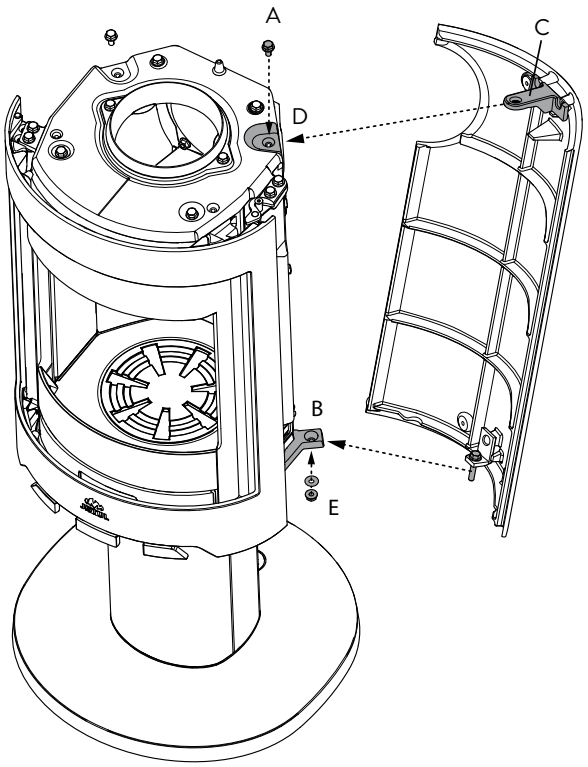

2. Ослабить винт (**A**), крепящий чугунную боковую панель сверху..
3. В нижней части чугунной боковой панели отвинтить гайку болта, крепящего эту панель, затем снять боковую панель с кронштейна вместе с винтом, расположенным в этом кронштейне (**B**). Зафиксировать эту деталь снизу с помощью гайки и шайбы (**E**).
4. Провести верхний кронштейна над отверстием под винт (**C**), расположенным вверху камеры горения.
5. Зафиксировать кронштейн с помощью винта (**A**) и гайки (**D**).
6. Зафиксировать другие стороны таким же образом.

4.6 Установка дымоходной трубы при соединении сверху

Настоящее изделие в заводском варианте поставляется с установкой отвода продуктов сгорания сверху. Для установки дымоходной трубы необходимо выполнить следующие действия:

1. Установить устройство в правильном положении (**Рис. 1**).
2. Установить верхнюю плиту и решетку наверху устройства.
3. Расположить уплотнитель на краю дымоходной трубы, как это показано на **Рис. 15B**.
4. Установить дымоходную трубу на месте.

Внимание! Важно, чтобы соединения/дымоходные трубы были полностью уплотнены. В ином случае утечка воздуха может привести к неправильной работе системы.

4.7 Регулировка дверцы Jøtul F 480

Любые неровные соединения между камерой горения и основанием/цоколем/опорой необходимо исправить.

Данное действие следует выполнить также для снижения давления на регуляторах тяги (благодаря этому регуляторы не будут жесткими).

Рис. 18

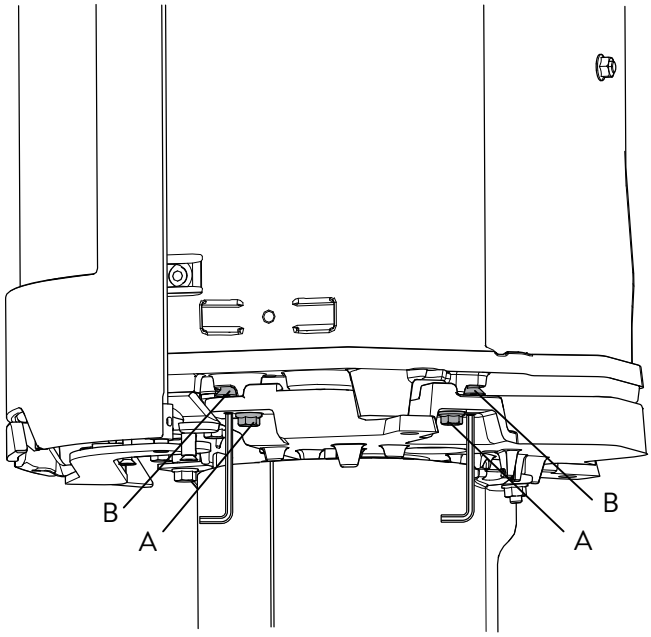

1. В случае установленного основания необходимо сначала снять полку и внутреннюю плиту.
2. Отвинтить винты (**A**) приблизительно на 4 мм по обе стороны устройства.
3. Отвинтить винты (**B**) с помощью шестигранного ключа - до момента, когда на ключе начнет ощущаться сопротивление. После этого повернуть регулирующий винт, чтобы поднять камеру горения на требуемую высоту.
4. Наконец, затянуть винты **(A).**
5. Повторно установить внутреннюю плиту основания и полку (только в случае установки основания).

4.8 Проверка функций

После окончания монтажа отдельно стоящей печи необходимо проверить элементы управления. Подвижные элементы должны свободно двигаться и исправно работать.

Рис. 19

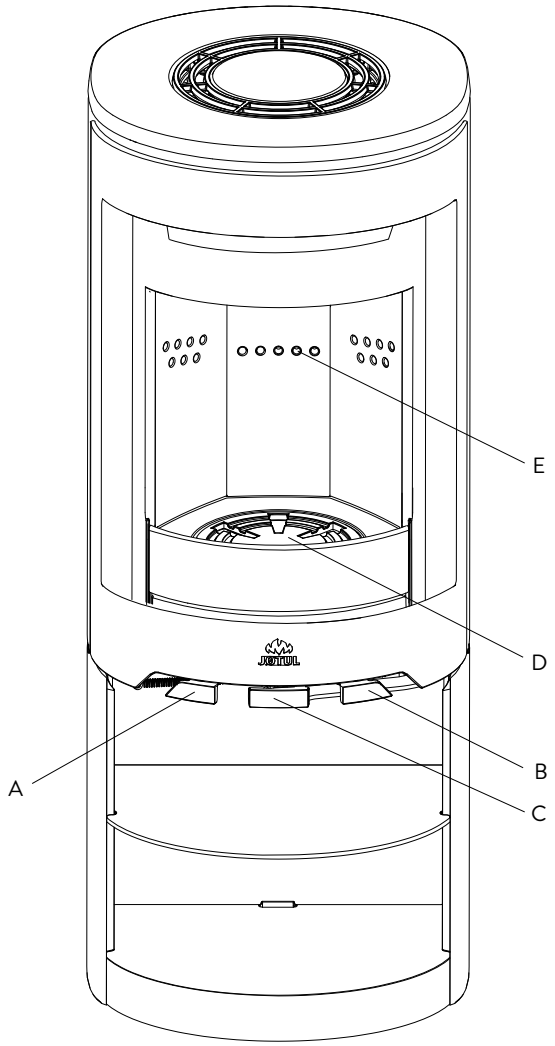

Jøtul F 480 оборудован следующими рабочими функциями:

Регулятор воздуха для горения (A)
Регулятор задвинут: Закрыто
Регулятор полностью выдвинут: Открыто
Если регулятор тяжело выдвинуть, см. ***шаг 4.7.***

Регулятор воздуха для растопки (B)
Регулятор задвинут: Закрыто
Регулятор полностью выдвинут: Открыто
Если регулятор тяжело выдвинуть, см. ***шаг 4.7.***

Рукоятка решетки зольного ящика (D) (та же рукоятка, что и для регулятора подачи воздуха для растопки) (B). Правую рукоятку можно устанавливать во вставленном или выдвинутом положении..

Рукоятка дверцы (C) - открывать потянув за ручку до упора, затем открыть дверцу**.**

Высота сложенных дров (E) Загруженные дрова не должны закрывать отверстия CB.

5.0 Эксплуатация

Запах при первом использовании!

Во время первого использования печь в процессе обогрева (вследствие этого процесса повышается температура материалов, из которых выполнен камин) может выделять неприятный запах. Причиной этого является отвердение наружного покрытия. Несмотря на то, что образующийся при этом газ не является токсичным, помещение, в котором установлен камин, следует тщательно проветрить. Горение должно происходить с большой тягой, пока не исчезнут все признаки выделения газа, а дым и запах перестанут ощущаться.

Рекомендации относительно обогрева

Внимание! Поленья, которые хранятся на открытом воздухе, следует занести в помещение за 24 часа до использования, чтобы они нагрелись до комнатной температуры.

Существует несколько способов обогрева деревом, но главное - следить за тем, какие материалы сжигаются в печи. См. раздел **«Качество древесины».**

Важно! Недостаточное количество поступающего воздуха может привести к неудовлетворительным параметрам сжигания, большим объемам выбросов газов и низкой эффективности и производительности устройства**.**

Определение качественной древесины

Качественной древесиной для обогрева считается древесина большинства известных пород, как, например, бук, граб и береза.

Дерево хорошего качества должно быть сухим, уровень содержания воды не должен превышать 20%.

Для достижения этих условий дерево необходимо срубить как минимум поздней зимой. Распиленные дрова необходимо уложить в поленницу так, чтобы обеспечить циркуляцию воздуха. Поленницы должны располагаться таким образом, чтобы предотвращать чрезмерное намокание древесины под влиянием атмосферных осадков. Осенью дрова для использования в зимний период следует хранить в помещении.

Запрещается разжигать огонь в печи при помощи следующих материалов:

- Бытовые отходы, полиэтиленовые пакеты.
- Окрашенное или пропитанное лаком дерево (при его сжигании выделяются токсичные вещества).
- Ламинированные плиты.
- Дерево, выброшенное на берег.

Использование этих материалов может привести к повреждению устройства и загрязнению атмосферы.

Кроме того, запрещается применять для растопки легковоспламеняющиеся жидкости, например бензин, керосин, спиртосодержащие жидкости или подобные материалы. Это подвергает опасности пользователя камина и само устройство.

Древесина для растопки (щепки):

Длина:	прибл. 30 см
Диаметр:	2-5 см
мКоличество:	6 - 8 шт.

Древесина для сжигания (поленья):

Длина:	20 - 30 см
Диаметр:	прибл. 8 см
Перерыв между загрузками топлива:	прибл. 45 минут
Количество древесины:	1,6 кг (номинальная мощность)
Количество поленьев, добавляемых за один раз:	2

*Номинальная эффективность достигается, когда регулятор открыт на 50% (**Рис. 19А**).*

Первая растопка

- Открыть регуляторы подачи воздуха, потянув за рукоятки до упора (**Рис. 26А і В**). При необходимости - приоткрыть дверцу. (Необходимо использовать рукавицу или другие защитные средства, на случай если ручки элементов управления нагреты до высокой температуры).

Рис. 20

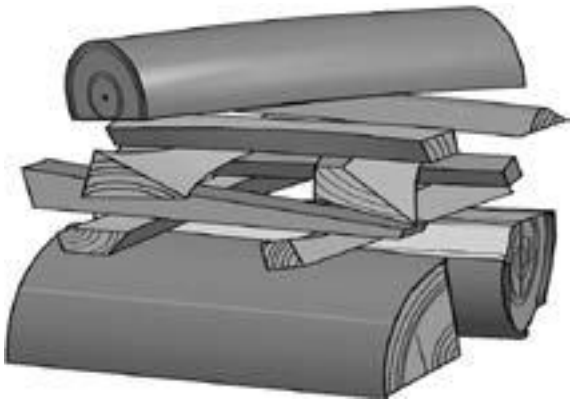

- Положить два полена на дно камеры горения, расположить растопку слоями.
- Положить наверху полено средних размеров.
- Положить 2 или 3 брикета или щепки для растопки под верхним слоем топлива для растопки и разжечь огонь. **ВНИМАНИЕ: Максимальная высота загруженного топлива не должна превышать горизонтальные отверстия СВ. Эти отверстия должны оставаться открытыми.**
- Закрыть регулятор воздуха для растопки (**Рис. 26В**) до момента, пока дрова хорошо разгорятся.
- Закрыть дверцу.
- После этого можно отрегулировать скорость горения, чтобы достичь требуемой температуры: для этого необходимо подобрать соответствующее положение заслонки регулятора (**Рис. 19А**).
- Убедиться, что начался процесс дожига (диффузия). На это указывают, прежде всего, желтые мигающие языки пламени спереди отверстий, расположенных под задвижкой отвода продуктов сгорания.
- При наличии нормального притока воздуха можно закрыть дверцы - пламя при этом продолжит гореть.

Добавление топлива

Топливо в огонь следует добавлять часто, но в небольших количествах. Если печь переполнена топливом, тепло, образующееся в процессе сжигания, может создавать слишком высокую тепловую нагрузку на дымоход. Добавлять топливо следует внимательно, избегая при этом тлеющего пламени, так как именно он выделяет наибольшее количество загрязнений. Лучше всего печь растоплена тогда, когда пламя в печи горит сильно, а дым из дымохода почти не заметен.

5.1 Опасность перегрева

При работе печи следует избегать ее перегрева

Перегрев возникает при избытке топлива и/или воздуха, вследствие чего вырабатывается слишком много тепла. На возникновение перегрева однозначно указывают раскаленные докрасна части печи. При возникновении подобной ситуации следует немедленно уменьшить подачу воздуха для сжигания/растопки.

*При наличии подозрений, касающихся неправильных параметров тяги в дымоходе (слишком сильная/ слишком слабая тяга) рекомендуется обратиться за профессиональной консультацией. Более детальная информация содержится в разделе **«4.0 Монтаж»** (дымоход и дымоходная труба).*

5.2 Удаление пепла

- Печь Jotul F 480 имеет зольный ящик, упрощающий удаление пепла.
- Пепел следует удалять после полного остывания печи.
- Для этого необходимо сбросить пепел через решетку во внутреннем дне в зольный ящик. Чтобы защитить ладони, следует использовать рукавицу или подобное защитное средство. Взяться за зольный ящик и поднять его. Необходимо следить за тем, чтобы зольный ящик не переполнялся - это может заблокировать падение пепла через решетку в зольный ящик.
- Прежде чем закрыть дверцу устройства, следует убедиться, что зольный ящик до конца вставлен вовнутрь.

6.0 Уход

6.1 Чистка стекла

Изделие оборудовано системой самостоятельной очистки стекла (air wash), помогающей поддерживать чистоту стекол. Воздух всасывается через заслонку подачи воздуха в верхней части изделия и опускается вниз по внутренней поверхности стекла.

К сожалению, небольшие количества сажи всегда будут откладываться на стекле, при этом их количество будет зависеть, преимущественно, от текущего уровня тяги в дымоходе и настройки клапана воздуха для сжигания. Большая часть слоя сажи, отложившегося на стекле, выгорит, когда рукоятка подачи воздуха для сжигания будет находиться в полностью открытом положении, а огонь в печи будет интенсивно гореть.

Рекомендуемый метод чистки: для периодической чистки стекла следует намочить теплой водой бумажное полотенце и добавить немного пепла из камеры горения. Затем растереть пепел по стеклу, после чего вымыть стекло чистой водой. Тщательно протереть досуха. При необходимости более тщательной чистки рекомендуем применять препарат для чистки стеклянных поверхностей (следует действовать в соответствии с инструкцией на емкости с чистящим средством).

6.2 Чистка и удаление сажи

Во время эксплуатации печи на внутренних поверхностях может образовываться осадок из сажи. Сажа является сильным изолятором и снижает отопительную мощность печи. Если во время эксплуатации изделия возникнет осадок из сажи, его можно легко удалить при помощи специального средства.

Чтобы предотвратить отложение сажи и смолы в камине, огонь необходимо разжигать до высокой температуры, что позволит избавиться от отложений. Для достижения наибольшего теплового эффекта устройства рекомендуется ежегодно чистить камин изнутри. Это действие рекомендуется проводить вместе с чисткой дымохода и дымоходных труб.

6.3 Очистка дымовых труб

Прочистку труб следует производить через ревизионную дверцу или дверцу камина. Для выполнения этих действий сначала необходимо снять одну из задвижек отвода продуктов сгорания.

6.4 Проверка печи

Компания Jøtul рекомендует проводить проверку печи после каждой чистки. Необходимо проверить все видимые поверхности на предмет трещин. Также следует проверить герметичность всех соединений и наличие уплотнительной ленты в соответствующих местах. Любое уплотнение со следами износа или повреждений следует заменить.

Углубления в уплотнителях следует тщательно очистить, а затем смазать поверхность уплотнителей керамическим клеем (доступным у местного представителя компании Jøtul). Вдавить уплотнение вовнутрь, дождаться высыхания клея.

6.5 Уход за наружными деталями

Окрашенные изделия могут изменять цвет после нескольких лет эксплуатации. В таких случаях следует очистить поверхность от облупившейся краски и заново покрасить печь.

7.0 Сервисное обслуживание

Внимание! Запрещается вносить какие-либо изменения в конструкцию устройства! Необходимо использовать только оригинальные запасные части!

7.1 Сервисное обслуживание/замена элементов в камере горения

Внимание! Инструменты следует использовать с большой осторожностью! Вермикулитовые плиты можно повредить при неосторожном обращении.

Рис. 21

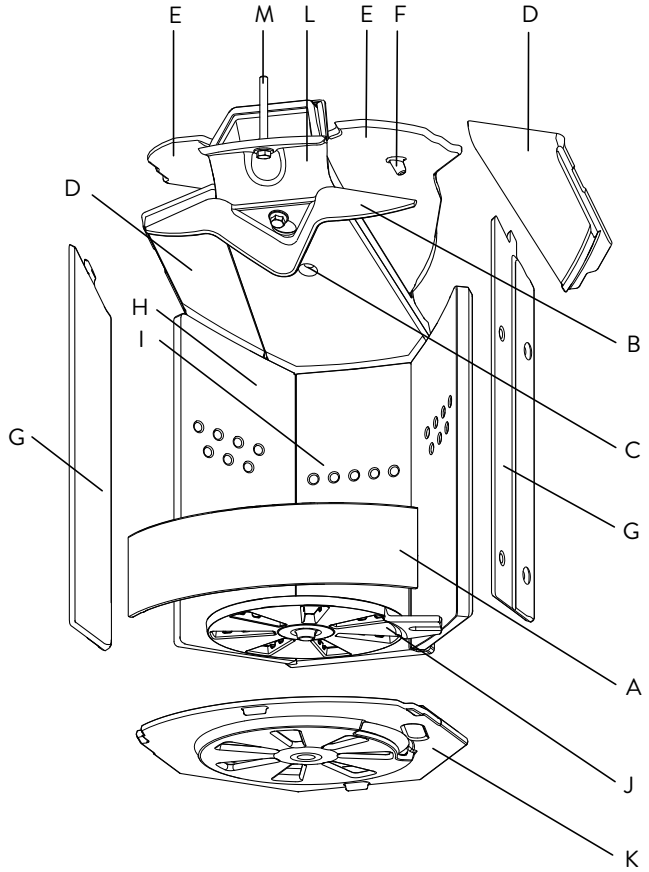

1. Приподнять и вынуть планку, задерживающую пепел в камере горения (**A**).
2. Вынуть или вытолкнуть нижнюю задвижку отвода продуктов горения (**B**) наружу, из отверстия под ключ (**C**). При выполнении этого действия задвижку нужно держать так, чтобы она не упала и не повредилась.
3. Потянуть направляющие отражатели (**D**) вперед, аккуратно поднять их, перехватить и опустить.
4. Необходимо следить за положением и способом крепления демонтируемых деталей - дефлектора (**E**), чтобы избежать проблем при повторной установке. Ухватиться за вставку (**F**) снизу заслонки отвода продуктов сгорания. Аккуратно/слегка приподнять ее, а затем перевернуть на бок, прежде чем опустить.
5. Поднять переднюю часть внутренних плит (**G**) и достать их.
6. Держаться за верхнюю часть задней стороны внутренних плит (**H**), повернуть их вовнутрь камеры горения, а затем достать из нее.
7. Достать заднюю внутреннюю плиту (**I**). При повторной установке этой плиты убедиться, что уплотнитель сзади плиты надежно закреплен.
8. Поднять решетку (**J**) (данное действие можно выполнять в первую очередь, если эта деталь нуждается в замене). Убедиться, что отверстие на решетке находится напротив прута под внутренней нижней пластиной, когда решетка устанавливается обратно на место..
9. Поднять и достать нижнюю внутреннюю плиту **(K).**
10. Придержать верхний воздушный канал (**L**) за передний край, откручивая при этом винты (**M**). Воспользоваться для этого ключом-трещоткой 13 мм с удлинителем. Во время выполнения этого действия следует наклонить воздушный канал. Это действие можно выполнять после пункта 6. На обоих концах воздушного канала расположены уплотнители. Перед повторной установкой воздушного канала необходимо приклеить новые уплотнители.
11. В процессе повторной установки следует выполнить эти же действия в обратном порядке.

7.2 Замена боковых плит

1. Открутить винт (**Рис. 17A**), расположенный вверху боковой плиты.
2. Снять нижнюю часть крепления вместе с винтом в держателе **(Rys. 17B).** Зафиксировать на внутренней стороне с помощью гайки и шайбы **(E).**
3. Установить новые боковые плиты, как это описано в **Разделе 4.5.**

Внимание! Если печь оборудована верхним дымоходным переходом, следует приподнять верхнюю плиту для упрощения доступа к винтам.

7.3 Замена стекла и уплотнителей в дверцах

Рис. 22

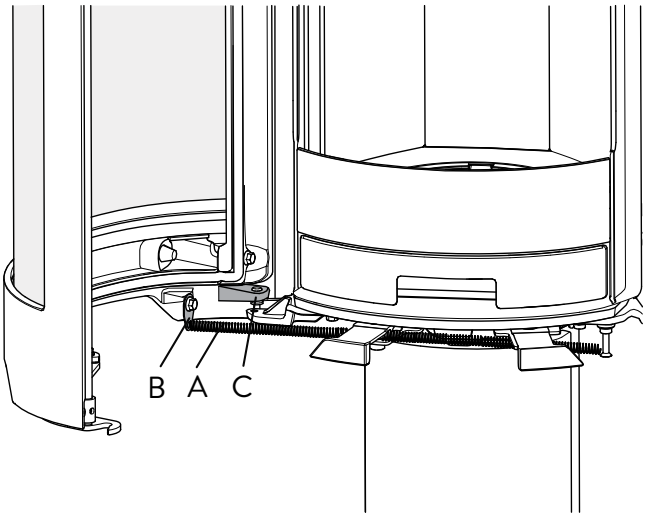

1. Открыть дверцу, снять пружину (**A**) с крючка (**B**).
2. Снять дверцу с петель. Убедиться, что подкладка под нижней петлей (**C**) не выпала.
3. Положить дверцу на мягкий материал передней стороной вниз.

Рис. 23

4. При замене только уплотнителя (**A**), находящегося с передней стороны камеры горения, очистить канавку под уплотнитель и приклеить в этом же месте новый.
5. В случае замены уплотнителя стекла или замены одного стекла, отвинтить закрывающий механизм, прикрепленный винтами на шайбах **(B)**.
6. Снять рамки стекла **(C)**, закрепленные 4 винтами.
7. Достать стекло.

Рис. 24

8. Затем тщательно очистить канавку под уплотнитель и вклеить новый уплотнитель вместо старого: Уплотнитель стекла **(A)**, уплотнитель дверцы **(B)** и уплотнитель под стекло **(C)**. После окончания монтажа следует убедиться, что уплотнитель дверцы плотно прилегает в углах **(D)**.

Рис. 25

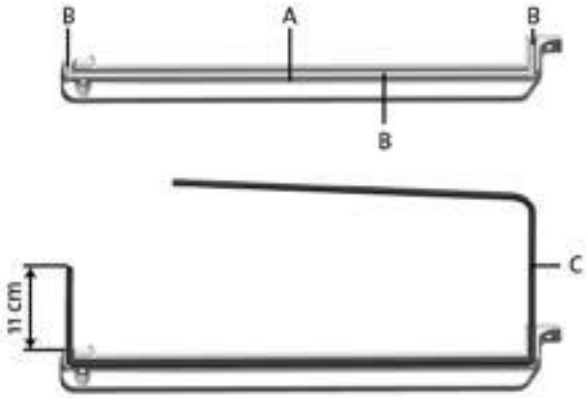

9. Положить рамки стекла боком на мягком материале, как это показано на рисунке **(A)**; рамки должны быть обращены вверх.
10. Нанести каплю клея на канавку под уплотнитель **(B)**, который в этом положении обращен вверх.
11. Установить уплотнитель **(C)** в канавке, так, чтобы его концы выступали за пределы рамки - как это показано на рисунке (11 см с каждой стороны).

Рис. 26

12. Повернуть рамку стекла и нанести каплю клея на канавку, в котором должны монтироваться уплотнители. Следует также обратить внимание на закладку из уплотнителя **(A).**
13. При повторной установке эту же процедуру следует выполнить в обратном порядке. Необходимо также помнить о том, чтобы поместить под петлю подкладку.

7.4 Регулировка дверцы

Рис. 27

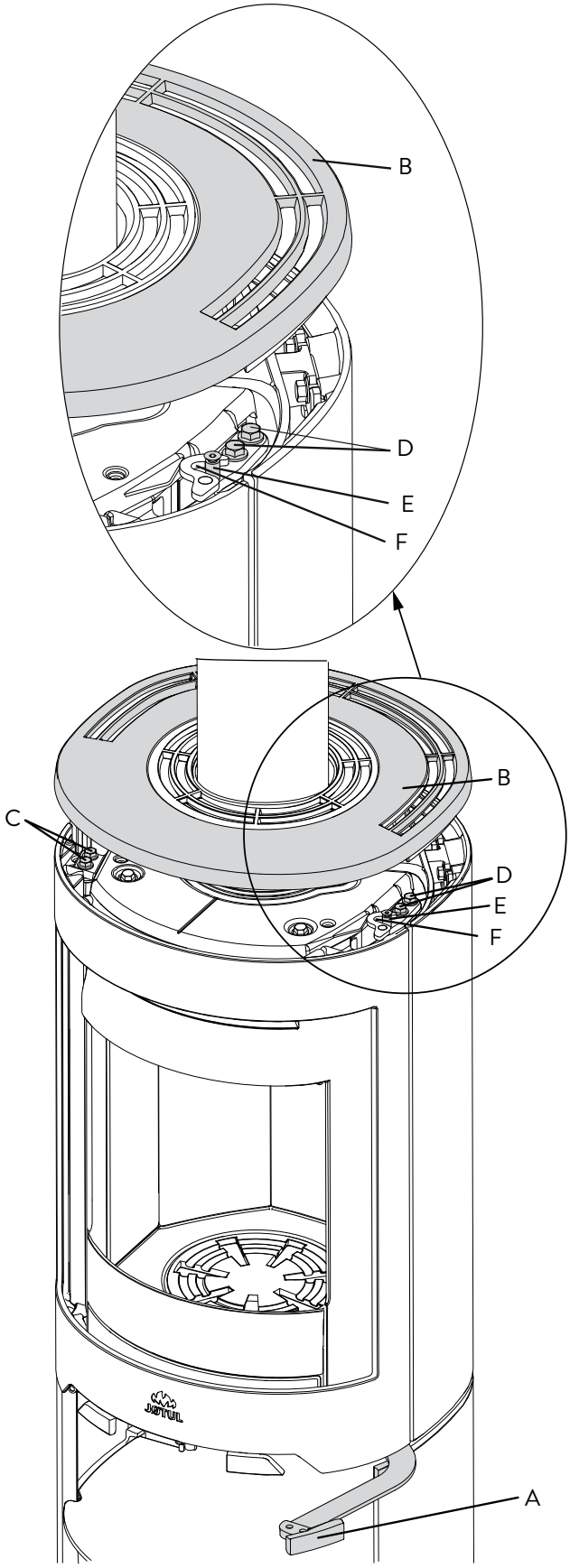

1. Потянуть регулятор дверцы **(A).**
2. Повернуть или снять верхнюю плиту **(B).**
3. Ослабить винты **(C)**.

Рис. 28

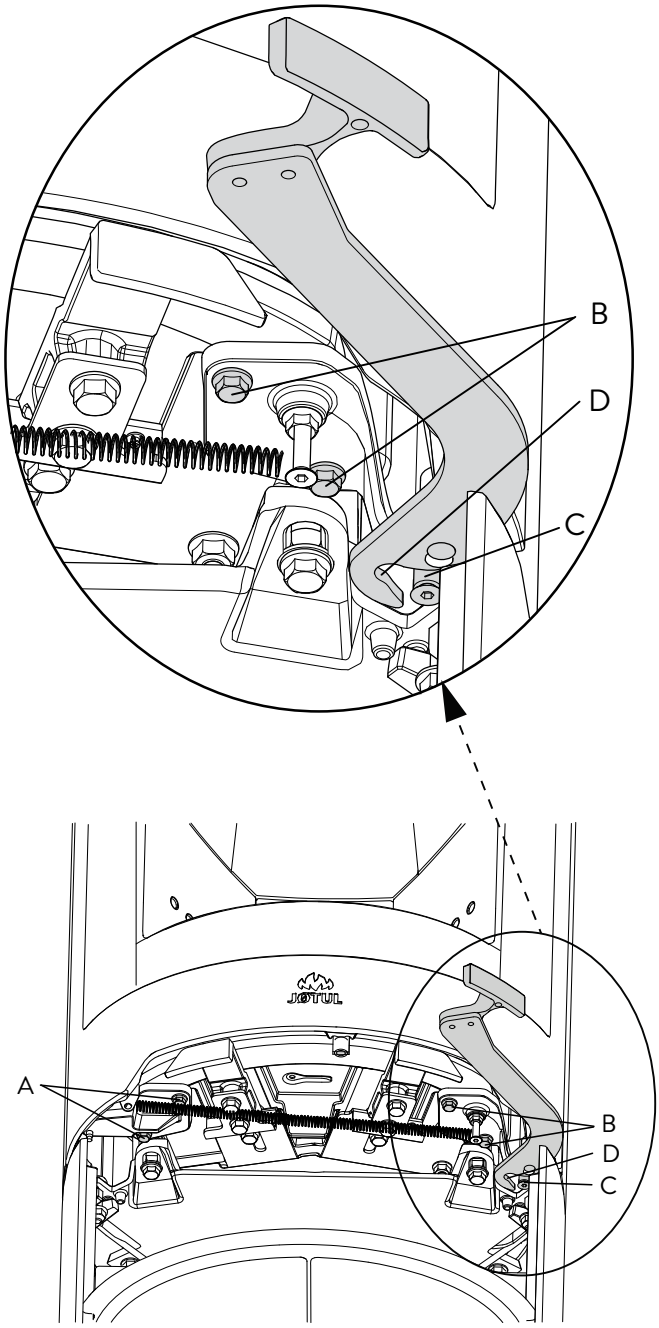

4. Ослабить винты **(Рис. 28A).**
5. Установить дверцу в требуемое положение.
6. Затянуть винты **(Рис. 28 A и Рис. 27C).**
7. Ослабить винты **(Рис. 27D и Рис. 28B).**
8. Вставить регулятор на место **(Рис. 27A)**. Держать дверцу закрытыми при нажатии на верхний замок дверцы **(Рис. 27 E)** и нижний замок **(Рис. 28 C)** для фиксации **(Рис. 27F и Рис. 28D)**.
9. Затягивая крепежные винты, дверцу следует держать закрытой **(Рис. 27D и Рис.28D)**

8.0 Дополнительное оборудование

8.1 Соединитель подачи свежего воздуха

Подача внешнего воздуха, Ø 80 мм, длина 1 м.
№ в каталоге 51047509

8.2 Вращающийся механизм

Отдельная инструкция по установке (арт. №10026061)
Вращающийся механизм для Jøtul F373 и Jøtul F 483
№ в каталоге 51012254

9.0 Утилизация

9.1 Утилизация упаковки

Упаковка Вашей печи состоит из следующих материалов:

- Деревянная паллета, которую можно разрезать и сжечь в печи.
- Картонный ящик, который необходимо передать в местный пункт приема вторичного сырья.
- Полиэтиленовые пакеты, которые необходимо передать в местный пункт приема вторичного сырья.

10.0 Гарантия

Компания Jøtul предоставляет своим клиентам десятилетнюю гарантию, с правом возврата внешних чугунных элементов в случае возникновения в них каких-либо дефектов материалов и/или обработки, выявленных после установки печи. Покупатель имеет право воспользоваться гарантией на приобретенную продукцию при условии, что печь была установлена и эксплуатировался в соответствии с действующими нормами законодательства и требованиями инструкции производителя по установке и обслуживанию.

Гарантия не распространяется на:

Монтаж дополнительных элементов, например, для улучшения дымоходной тяги, притока воздуха или других условий, не зависящих от компании Jøtul.
Гарантия не распространяется на детали, подверженные нормальному износу, такие как плиты камеры горения, заслонки отвода продуктов сгорания, плиты камеры горения, решетки, стекла, нижние решетки, кирпичные огнестойкие элементы, задвижки и уплотнения, а также любые другие материалы, подверженные износу в процессе эксплуатации. Гарантия не распространяется на повреждения, возникшие вследствие использования несоответствующего топлива, как, например, дерево, выброшенное на берег, дерево с пропиткой или окрашенное дерево, древесно-стружечные плиты. Использование несоответствующего топлива может легко вызвать перегрев печи, при котором печь нагревается докрасна и который влечет за собой изменение цвета лака и появление трещин на чугунных элементах.

Гарантия также не распространяется на случаи, когда ущерб возникает в результате применения неоригинальных деталей.

Кат. No 10047258-P01
Jøtul AS, Октябрь 2015

В Jøtul мы постоянно уделяем много внимания улучшению наших продуктов. В связи с этим, технические параметры, дизайн и другие характеристики нашей продукции могут быть изменены без предварительного уведомления

Качество
При проектировании, производстве и продаже печей и топок компания Jøtul использует систему качества, отвечающую стандарту NS-EN ISO 9001. Эта политика дает нашим клиентам ощущение безопасности и качества - ведь именно этим компания Jøtul известна с самого момента своего основания в 1853 году.

Jøtul AS,
P.o. box 1411
N-1602 Fredrikstad,
Norway
www.jotul.com