ГАБАРИТНЫЕ РАЗМЕРЫ ПЕЧИ

ЯЛТА 10 – ТОПКА ИЗ **СМЕЖНОГО ПОМЕЩЕНИЯ**

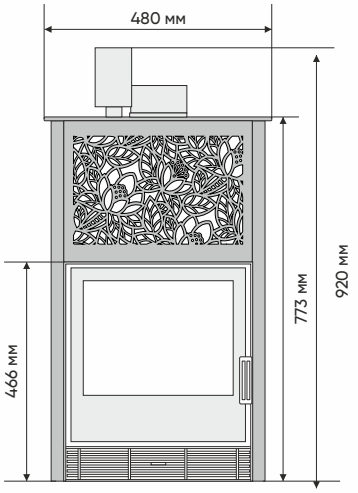

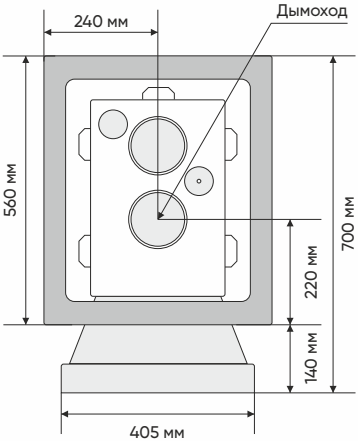

ЯЛТА 10 КОМПАКТ – ТОПКА ИЗ **ПАРНОГО ПОМЕЩЕНИЯ**

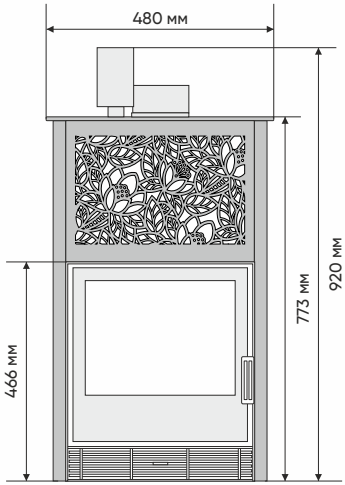

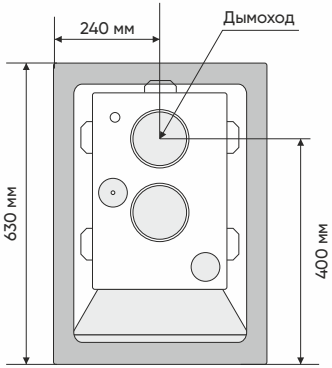

В связи с постоянной работой над улучшением функциональных и эстетических характеристик печей, конструкция и размеры, могут незначительно отличаться от значений представленных на данных рисунках. Диаметр дымохода у стандартных моделей печей – 120 мм.

ТЕХНИЧЕСКИЕ ХАРАКТЕРИСТИКИ ПЕЧИ

Модель		**ЯЛТА 10** - топка из смежного помещения	**ЯЛТА 10 КОМПАКТ**- топка из парного помещения
Объем отапливаемого помещения, м^3		до 10 м^3	до 10 м^3
Габаритные размеры печи с защитным кожухом			
Ширина, мм		480	480
Высота, мм		773	773
Глубина, мм		700	630
Материал	печь	жаропрочная нержавеющая сталь 3-4 мм	
	дверки	сталь, стеклокерамика жаропрочная	
	колосниковая решетка	жаропрочная нержавеющая сталь	
	защитный кожух	конструкционная сталь	
Тип каменки		внутренняя закрытая, внешня открытая	
Парогенератор		встроенный	
Подача воды		в нижнюю зону	
Сушка парной		да	
Топка из смежного помещения		да	нет
Исполнение		гнуто-сварная конструкция	
Диаметр дымохода		120 мм	
Масса печи без учета закладки камней		96 кг	96 кг
Масса закладываемых камней	внутренняя каменка	25 кг	25 кг
	открытая каменка	120 кг	140 кг
Время вывода на режим русской бани (зима/лето)		110 мин./ 80 мин.	
Количество потребляемых дров		4-10 кг/час	
Размер стекла на топочной дверце (Ш-В)		370-370 мм	
Вид топлива		дрова	
Максимальная длина поленьев		400 мм	