HEIZKAMINEINSÄTZE VON BRUNNER

Stil-Kamin 53/88

Schiebetür

Stand: 2020-05-11

BRUNNER®

heizen auf bayerisch.

Maßblätter - Stil-Kamin 53/88 Schiebetür

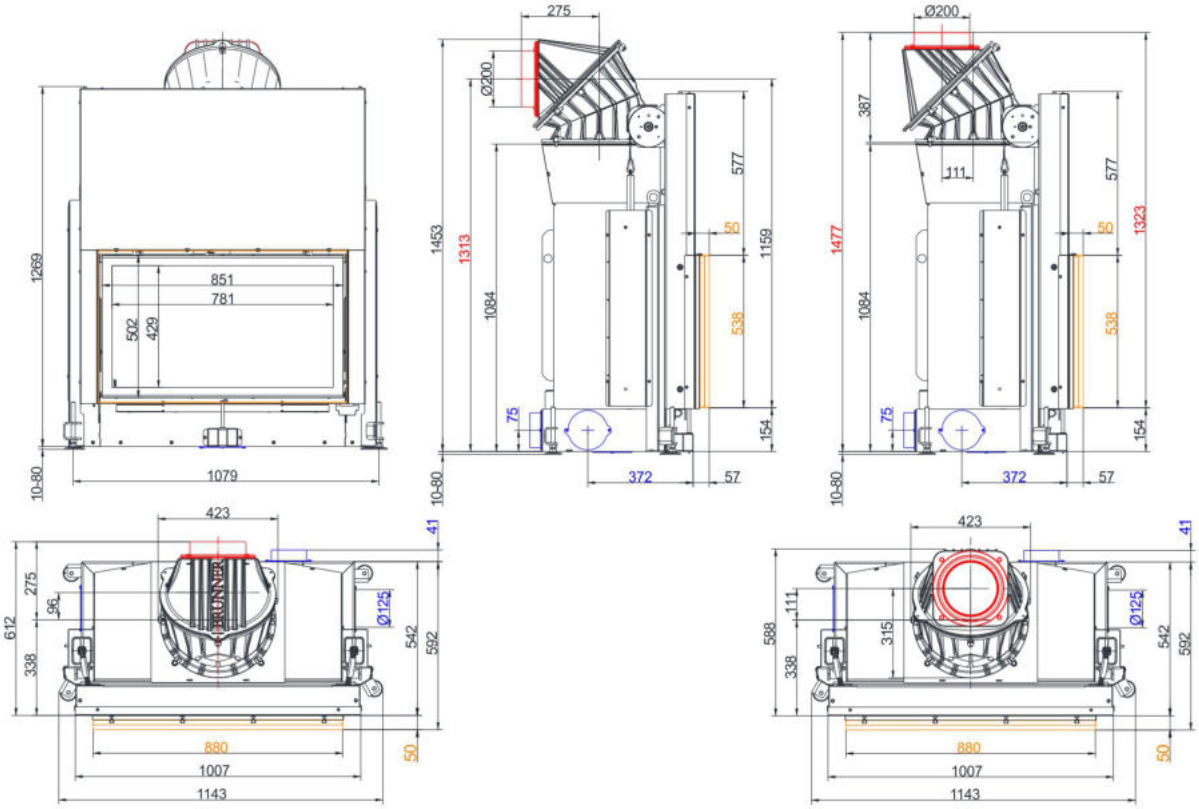

… mit Anbaurahmen 50 mm und Warmlufthaube Guss

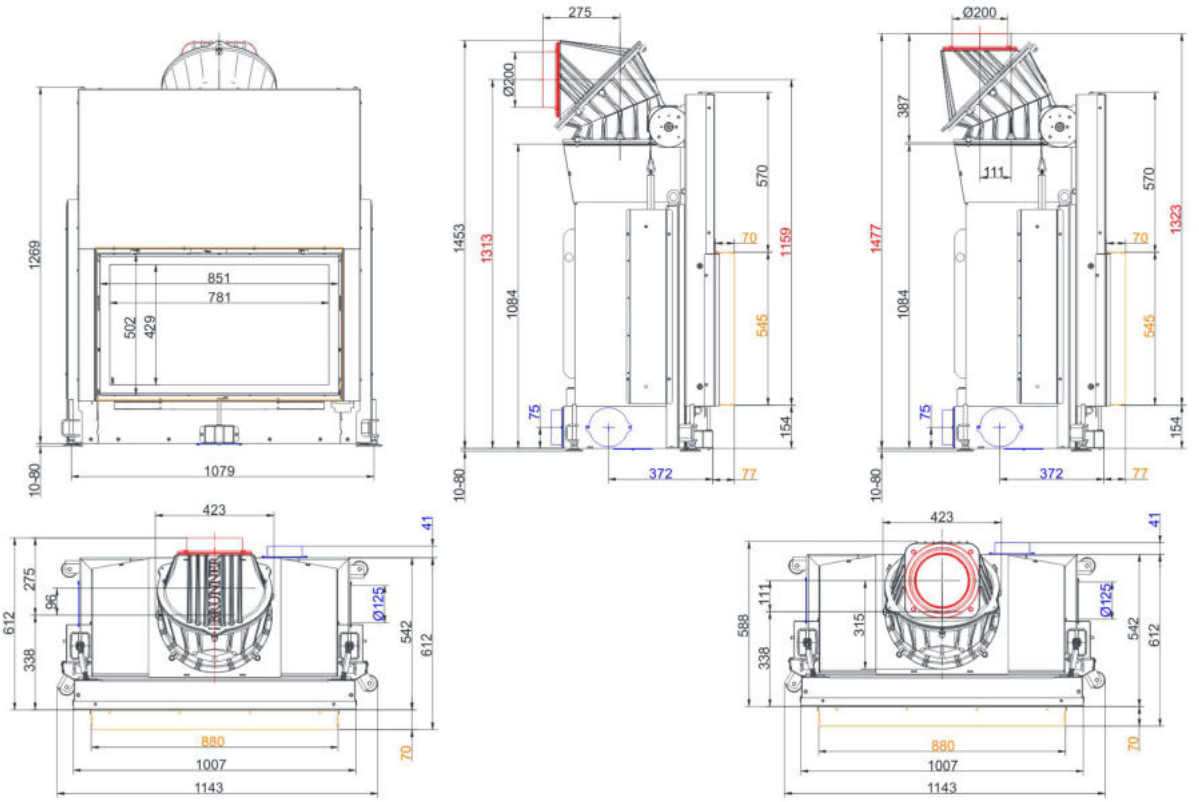

… mit Anbaurahmen 70 mm und Warmlufthaube Guss

Maßblätter - Stil-Kamin 53/88 Schiebetür

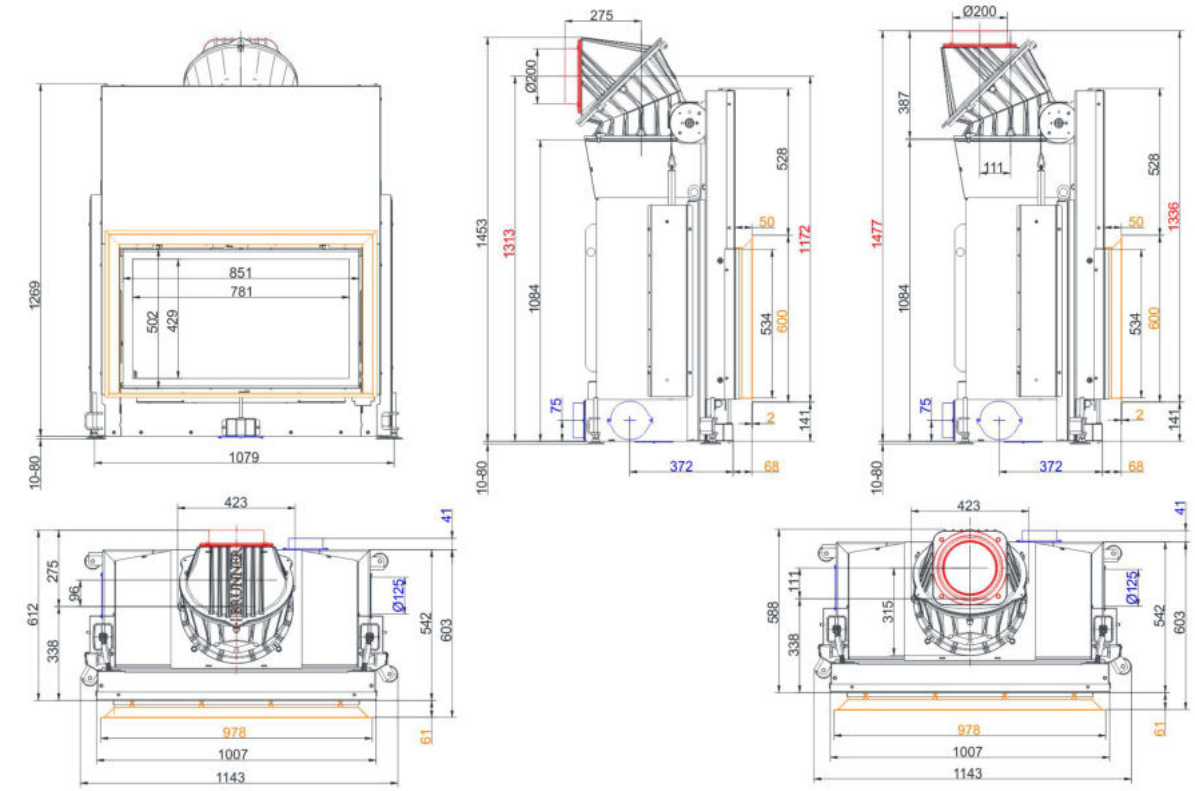

… mit Blendrahmen und Warmlufthaube Guss

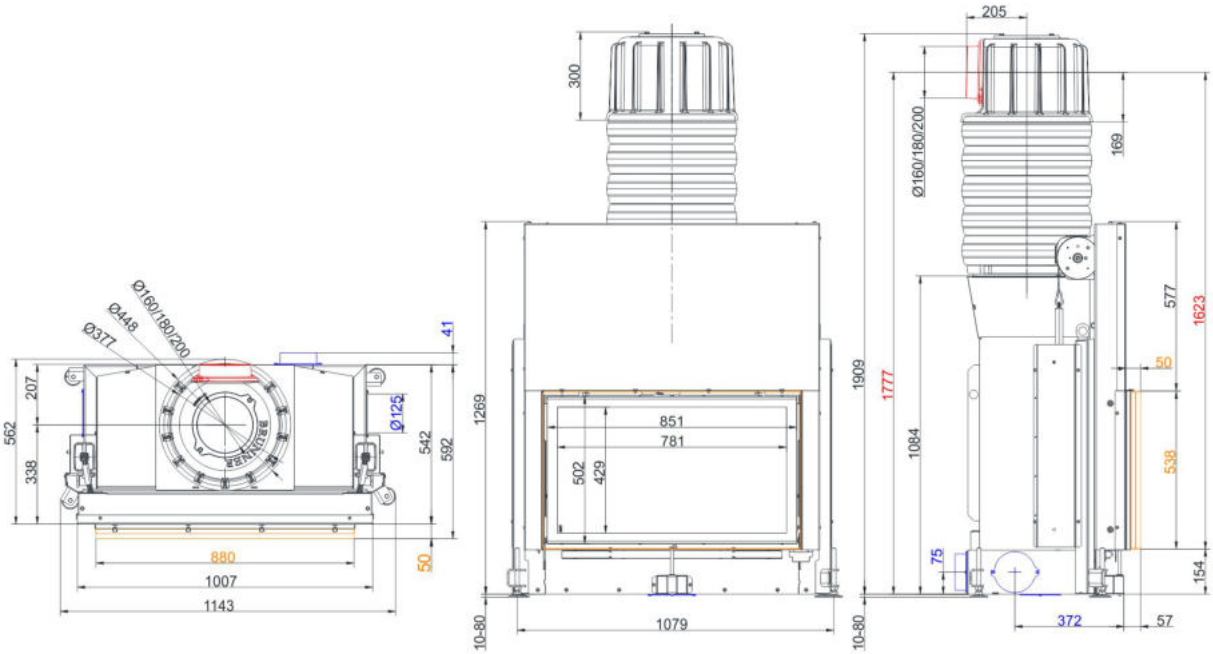

… mit Anbaurahmen 50 mm und MAS

Maßblätter - Stil-Kamin 53/88 Schiebetür

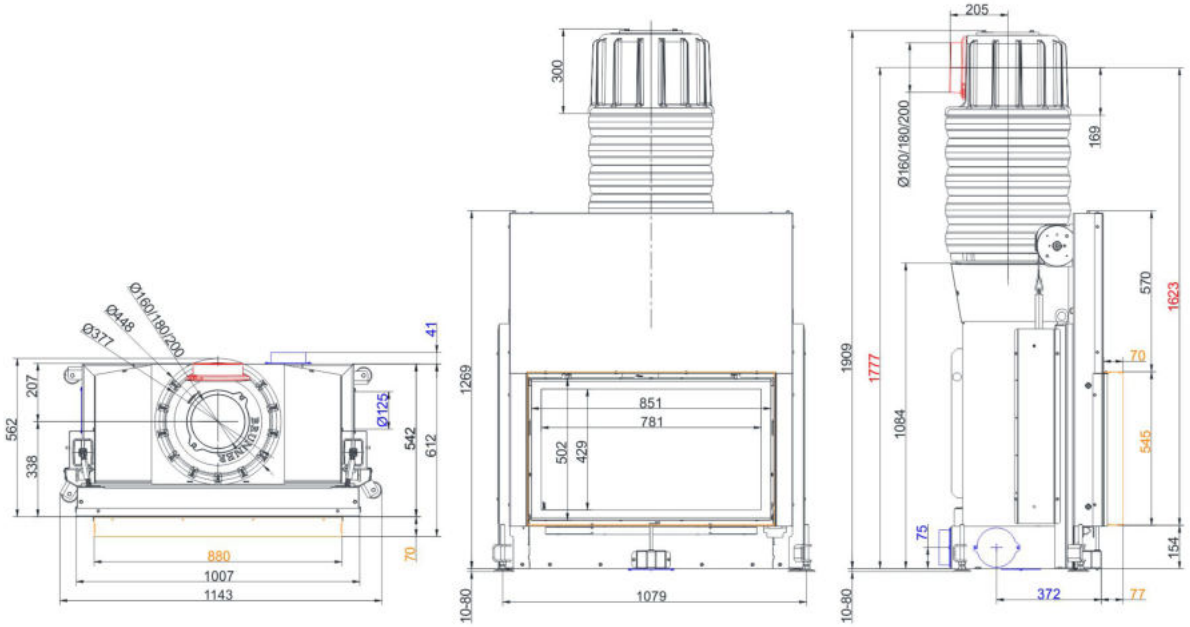

… mit Anbaurahmen 70 mm und MAS

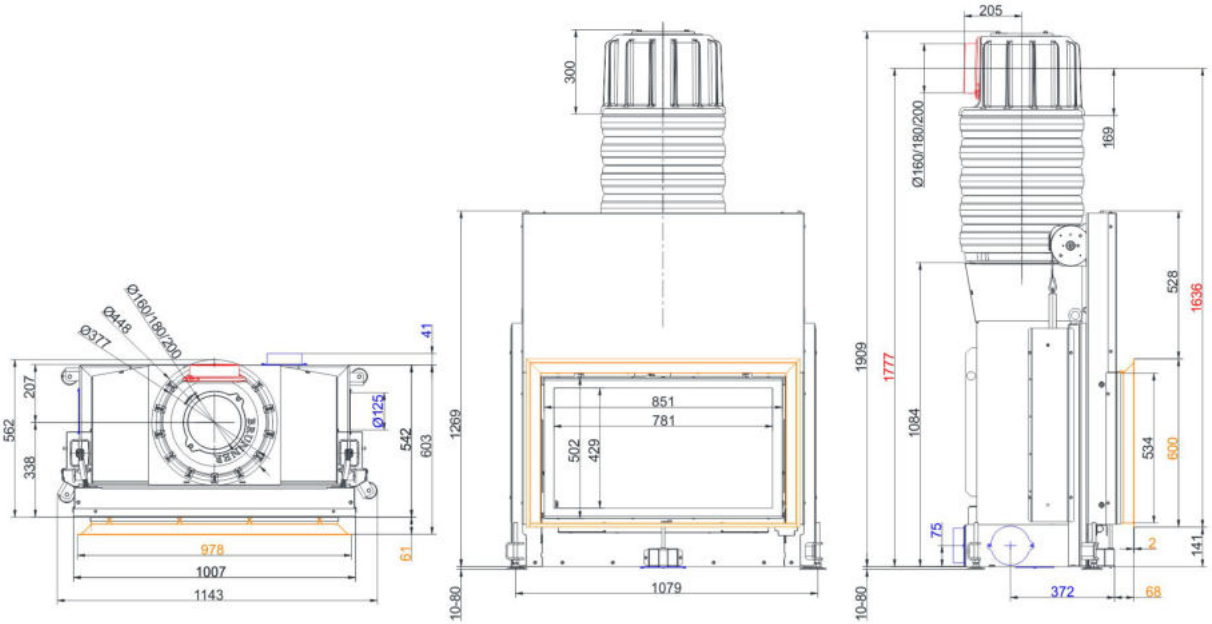

… mit Blendrahmen und MAS

Maßblätter - Stil-Kamin 53/88 Schiebetür

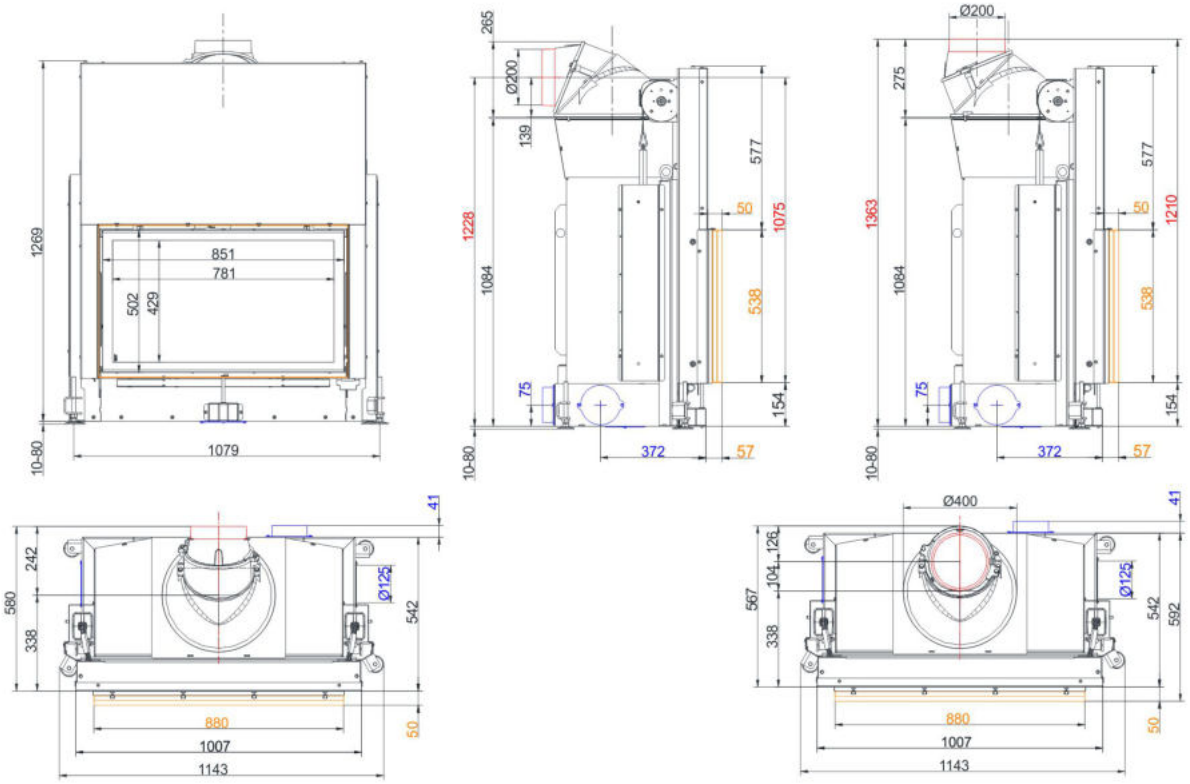

… mit Anbaurahmen 50 mm und Gusskuppel

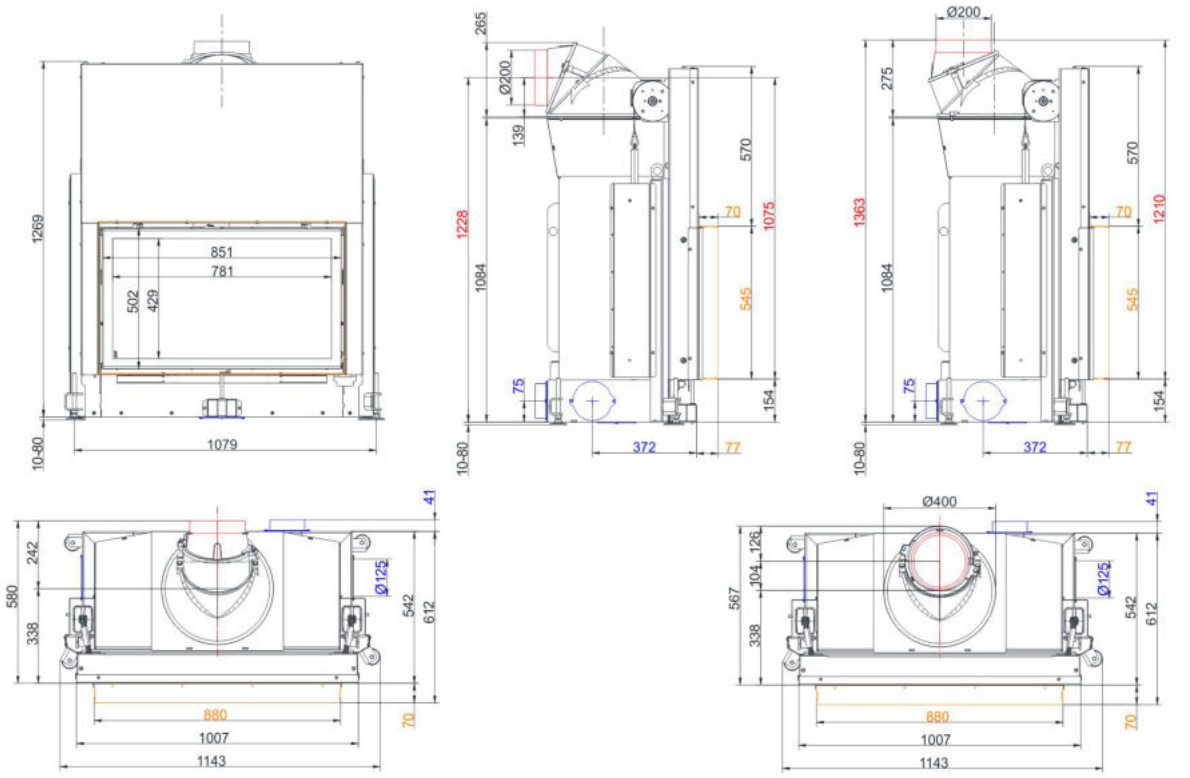

… mit Anbaurahmen 70 mm und Gusskuppel

Maßblätter - Stil-Kamin 53/88 Schiebetür

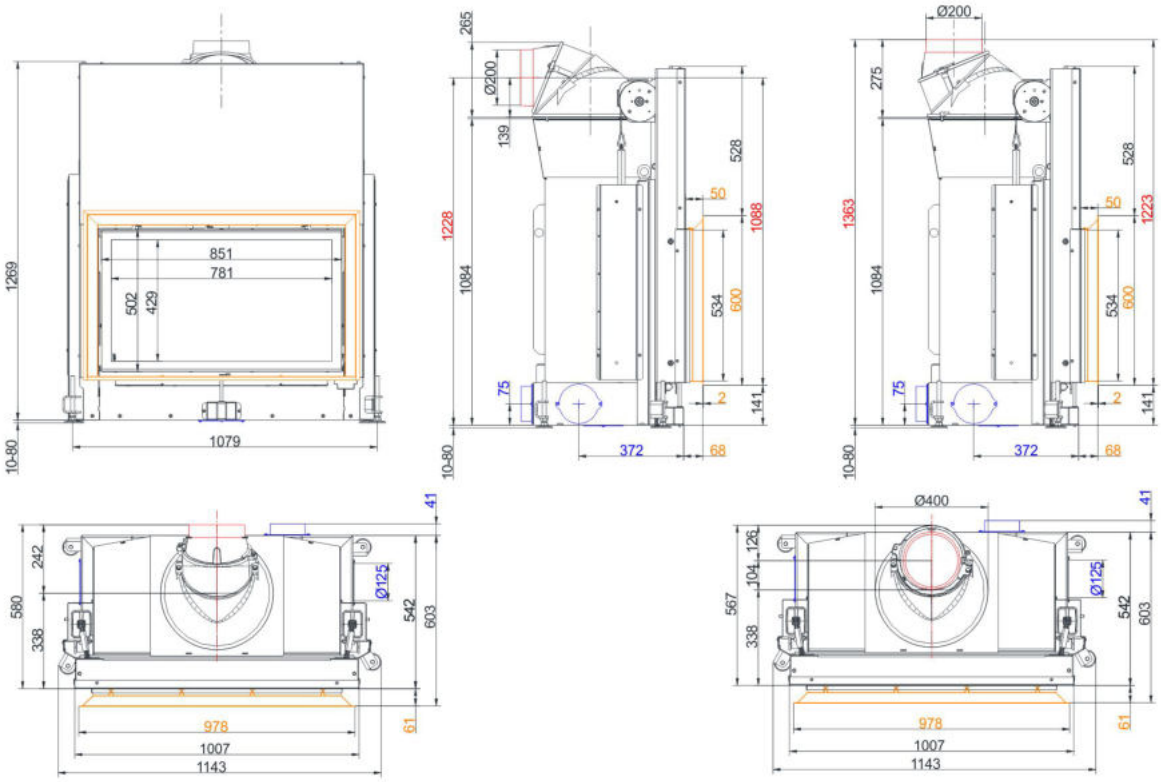

… mit Blendrahmen und Gusskuppel

Für Zeichnungsdaten zur CAD-Planung empfehlen wir PaletteCAD. Laufend aktualisierte Maßzeichnungen unter www.brunner.de
Rahmen/Abgasstutzen/Verbrennungsluftstutzen/Frontvarianten farblich markiert.

Planung und Einbau - Stil-Kamin 53/88 Schiebetür

Geprüft nach		EN 13229 W
Werte bei Betriebsweise		Nennleistung [1]
Geeignet für alle Bauweisen nach Fachregel		OK
EEI		105,7
Daten für Funktionsnachweis		
Nennwärmeleistung	kW	11
Brennstoffumsatz	kg/h	3,5
Feuerungsleistung	kW	13
Abgasmassenstrom	g/s	13
Stutzentemperatur (vor Nachheizfläche)	°C	325
Abgastemperatur nach		
aufgesetzter Stahlblechhaube	°C	190
5 x Speicherringe MAS inkl. Gusshaube MAS [2]	°C	205
notwendiger Förderdruck	Pa	13
Verbrennungsluftbedarf	m^3/h	38
Verbrennungsluftanschluß Ø	mm	125
Wärmeverteilung		
Heizeinsatz / Nachheizfläche	%	60 / -
Sichtscheibe (Einfach- / Doppelscheibe)	%	40 / -
Luftquerschnitte [3]		
Zuluft	cm^2	700 / 100 / -
Umluft	cm^2	700 / 100 / -
minimale Oberfläche bei geschlossener Ofenbauweise		
wärmeabgebende Oberfläche	m^2	4,5
min. Abstände Feuerstätte		
zur Dämmschicht	cm	6
zum Aufstellboden	cm	2
Wärmedämmung ohne / mit Luftgitter [4]		
Anbauwand	cm	18 / 14
Boden	cm	0
Decke	cm	22 / 16
Vormauerung bei zu schützender Wand	cm	10
Gewicht		
Gewicht Heizeinsatz / Brennkammer	kg	220 / 96
Anforderung/Grenzwerte		
Deutschland / Österreich / Schweiz / Norwegen		1.BImSchV (Stufe 2) / 15a BVG (2015) / LRV / NS 3059

1) Angaben zu „Nennleistung“ ermittelt mit metallischer Nachheizfläche.
2) Drosselklappe empfohlen
3) für Kamin-/Heizeinsätze / Heizgasrohr / metallische Nachheizfläche
4) Werte ermittelt mit obrigen Luftquerschnitten; Ofenhülle wärmeabgebend ausgeführt

Ulrich Brunner GmbH
Zellhuber Ring 17 - 18
D-84307 Eggenfelden
Telefonat: +49 / (0)87 21 / 7 71-0
Telefax: +49 / (0)87 21 / 7 71-100
info@brunner.de | www.brunner.de

BRUNNER Produkte werden ausschließlich vom qualifizierten Fachbetrieb angeboten und verkauft.
Technische und Sortiments-Änderungen sowie Irrtum vorbehalten.