HEIZKAMINEINSÄTZE VON BRUNNER

Eck-Kamin 57/67/44

Schiebetür

Stand: 2019-05-23

BRUNNER®

heizen auf bayerisch.

Maßblätter - Eck-Kamin 57/67/44 Schiebetür

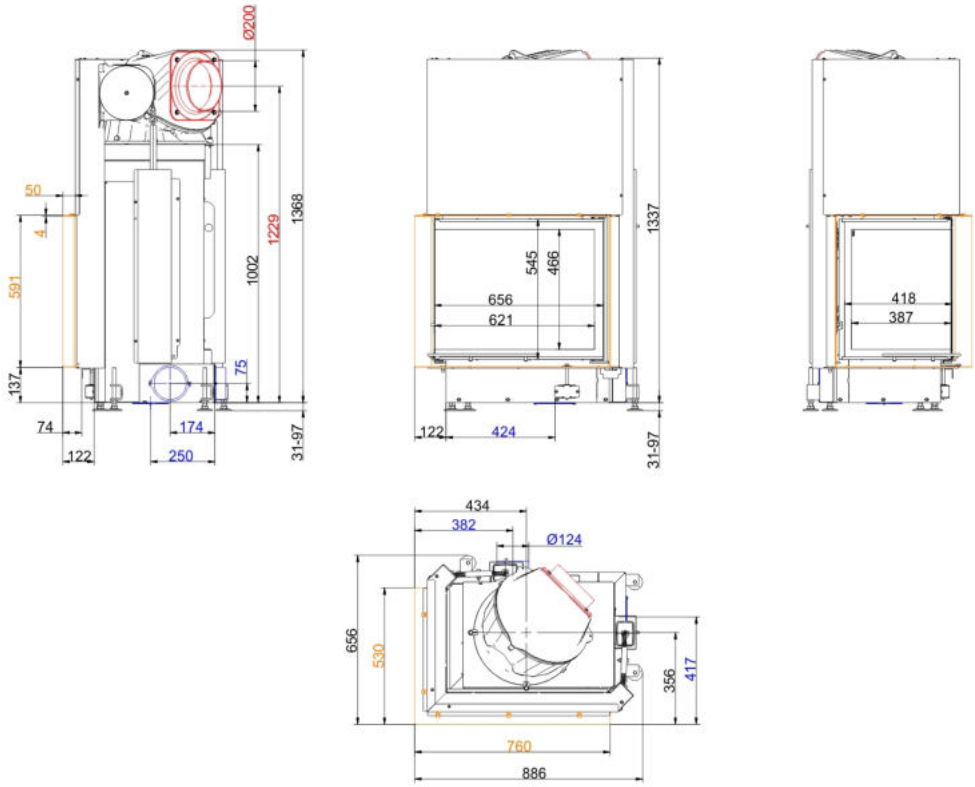

… links mit Anbaurahmen 50 mm und Warmlufthaube Guss

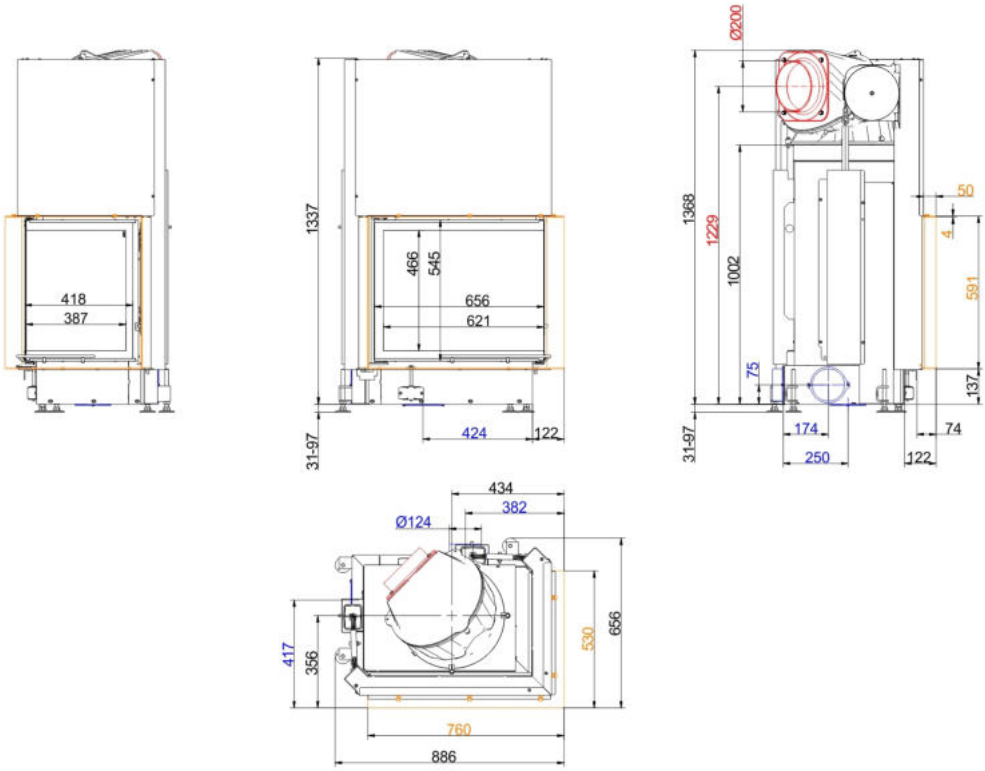

… rechts mit Anbaurahmen 50 mm und Warmlufthaube Guss

Maßblätter - Eck-Kamin 57/67/44 Schiebetür

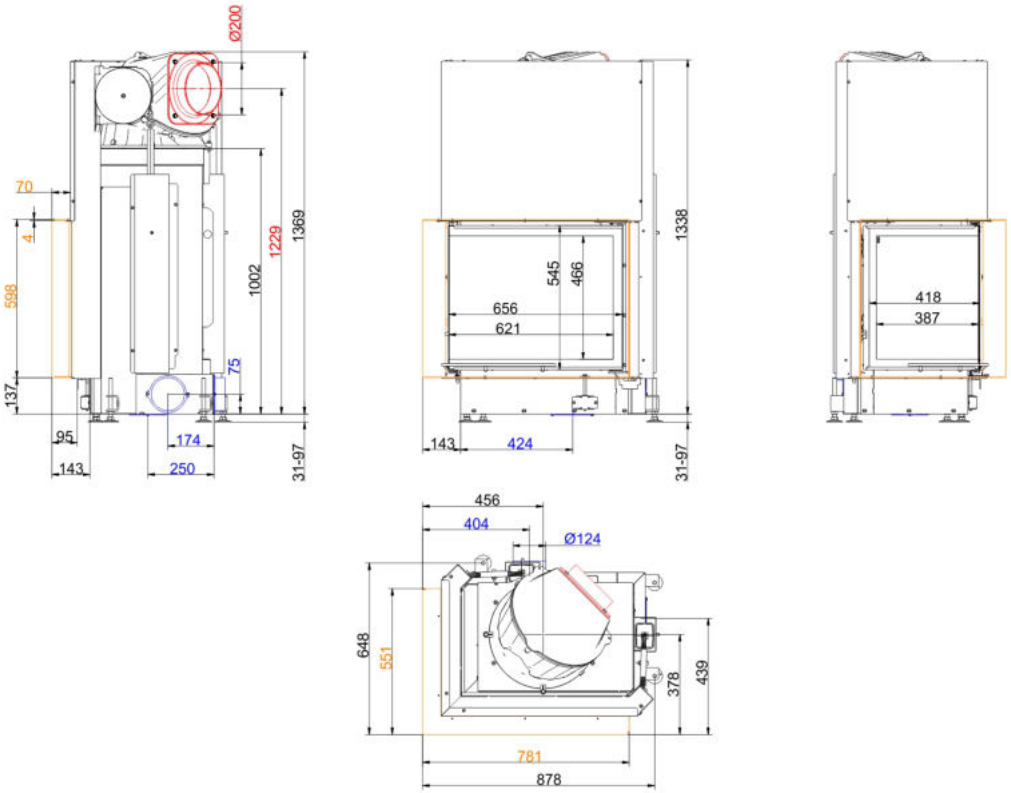

… links mit Anbaurahmen 70 mm und Warmlufthaube Guss

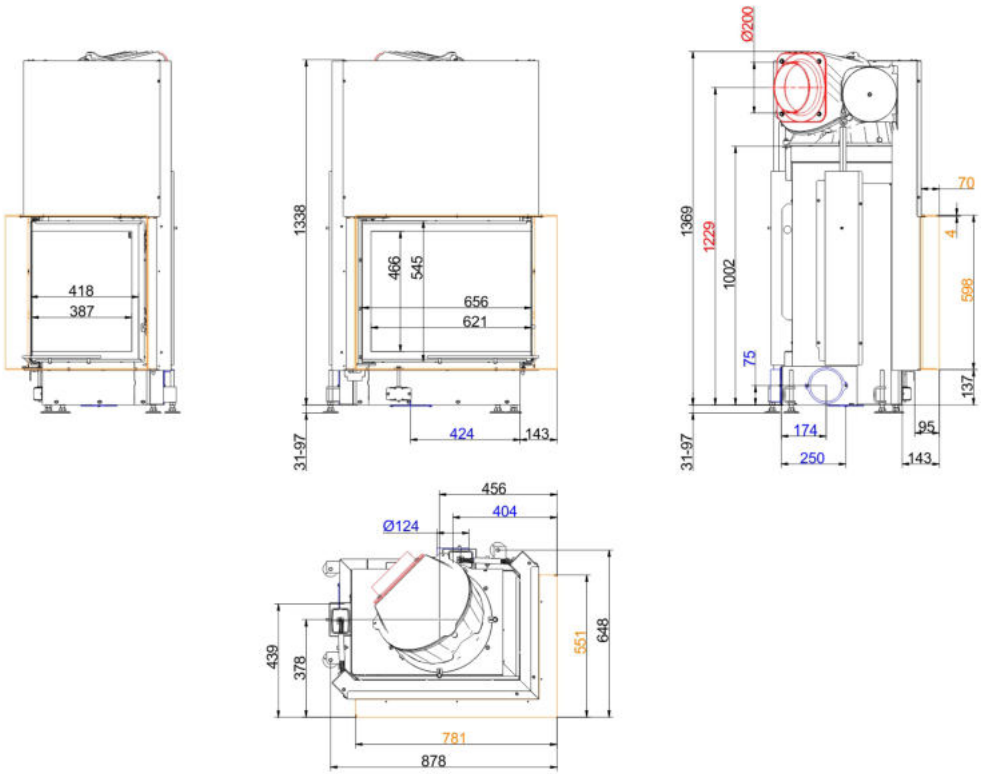

… rechts mit Anbaurahmen 70 mm und Warmlufthaube Guss

Maßblätter - Eck-Kamin 57/67/44 Schiebetür

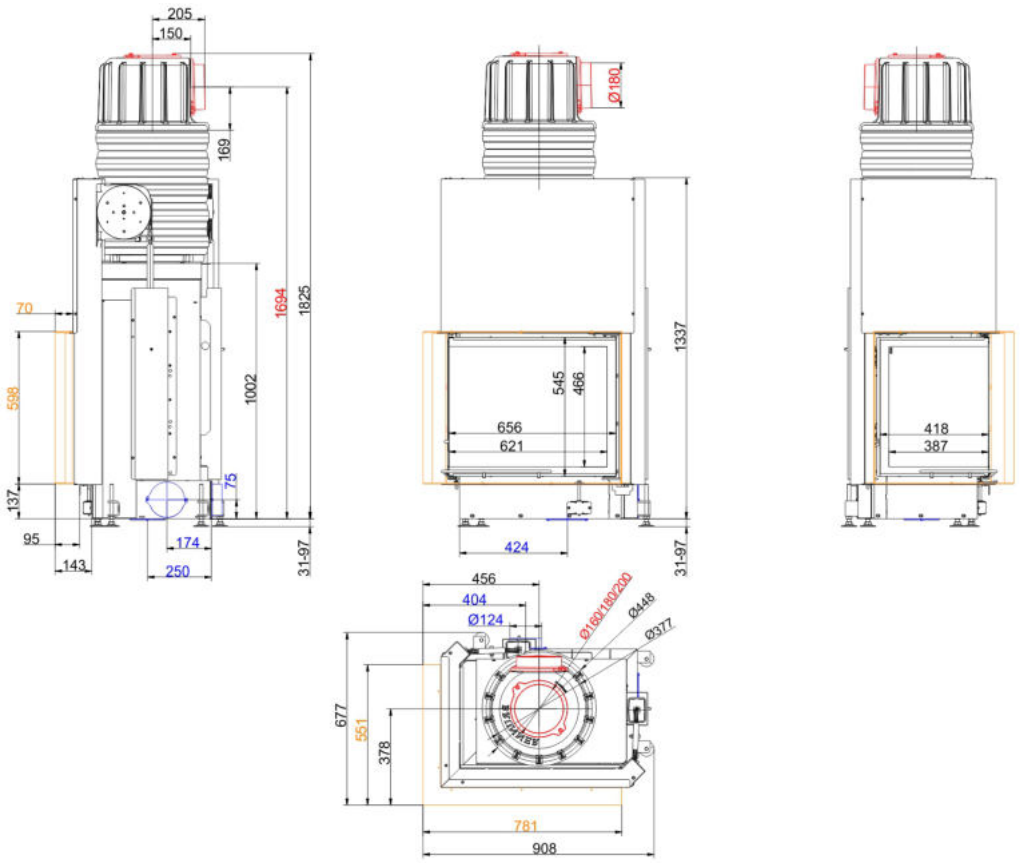

… links mit Anbaurahmen 70 mm und MAS

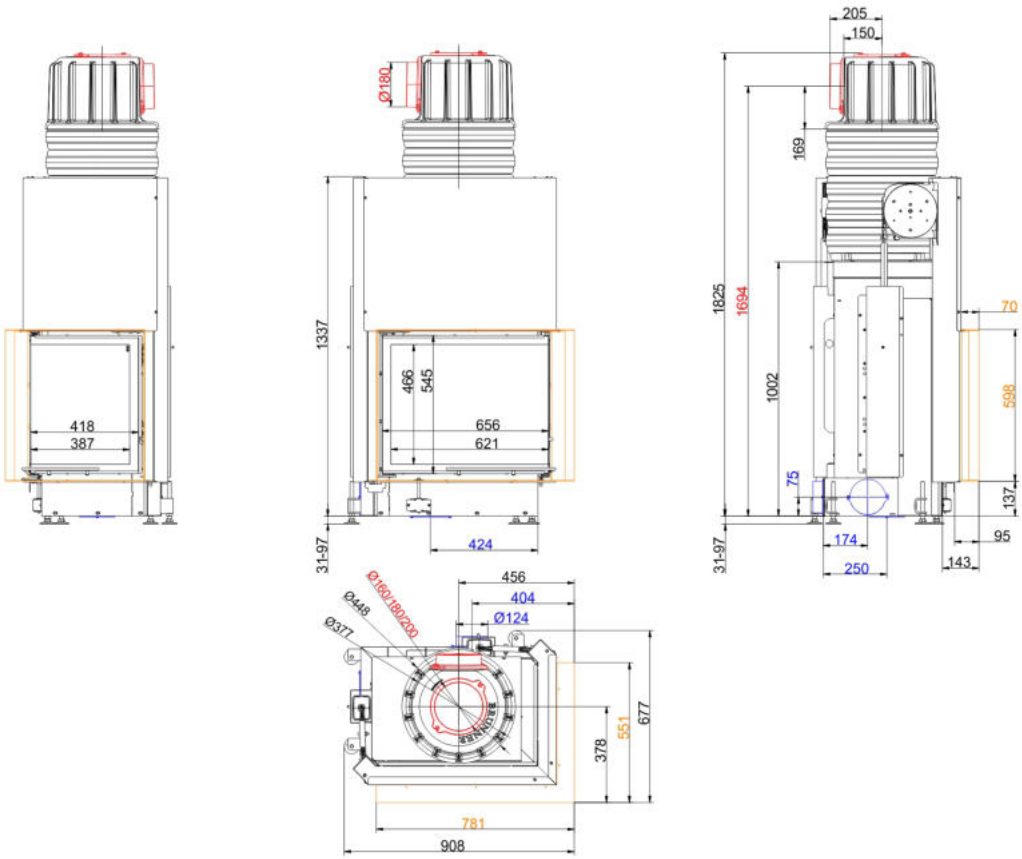

… rechts mit Anbaurahmen 70 mm und MAS

Für Zeichnungsdaten zur CAD-Planung empfehlen wir PaletteCAD. Laufend aktualisierte Maßzeichnungen unter www.brunner.de
Rahmen/Abgasstutzen/Verbrennungsluftstutzen/Frontvarianten farblich markiert.

Stand: 2019-05-23

Planung und Einbau - Eck-Kamin 57/67/44 Schiebetür

Geprüft nach		EN 13229 W	EN 13229 WA
Werte bei Betriebsweise		Nennleistung [1]	Speicherbetrieb [2]
Geeignet für alle Bauweisen nach Fachregel		OK	OK
EEI		105,7	105,7
Daten für Funktionsnachweis			
Nennwärmeleistung	kW	11	-
Brennstoffumsatz	kg/h	3,2	5
Feuerungsleistung	kW	14	22
Abgasmassenstrom	g/s	13	19
Stutzentemperatur (vor Nachheizfläche)	°C	-	330
Abgastemperatur nach			
Warmlufthaube Guss	°C	225	255
1 x nebenstehende Nachheizfläche (GNF 8/10)	°C	-	151
5 x Speicherringe MAS inkl. Gusshaube MAS [3]	°C	-	220
2 m keramische Nachheizfläche	°C	-	180
1,4 m Modulspeichersteine (MSS) [4]	°C	-	180
notwendiger Förderdruck	Pa	13	15
Verbrennungsluftbedarf	m^3/h	32	50
Verbrennungsluftanschluß Ø	mm	125	125
Wärmeverteilung			
Heizeinsatz / Nachheizfläche	%	25 / 30	25 / 30
Sichtscheibe (Einfach- / Doppelscheibe)	%	45 / -	45 / -
Luftquerschnitte [5]			
Zuluft	cm^2	650 / 100 / 350	650 / 100 / 350
Umluft	cm^2	650 / 100 / 350	650 / 100 / 350
minimale Oberfläche bei geschlossener Ofenbauweise			
wärmeabgebende Oberfläche	m^2	4,5	4,5
min. Abstände Feuerstätte ohne / mit Konvektionsmantel			
zur Dämmschicht	cm	8	8
zum Aufstellboden	cm	15	15
Wärmedämmung ohne / mit Luftgitter [6]			
Anbauwand	cm	14 / 10	14 / 10
Boden	cm	2 / 2	2 / 2
Decke	cm	19 / 14	19 / 14
Vormauerung bei zu schützender Wand	cm	10	10
Gewicht			
Gewicht Heizeinsatz / Brennkammer	kg	213 / 66 / -	
Anforderung/Grenzwerte			
Deutschland / Österreich / Schweiz / Norwegen		1.BImSchV (Stufe 2) / 15a BVG (2015) / LRV / NS 3059	

1) Angaben zu „Nennleistung“ ermittelt mit metallischer Nachheizfläche.
2) Angaben zu „Speicherbetrieb“ für die handwerkliche Ausführung der Nachheizfläche (Richtwerte für den Fachbetrieb).
3) Drosselklappe empfohlen
4) Richtwert bzw. rechnerischer Funktionsnachweis erforderlich
5) für Kamin-/Heizeinsätze / Heizgasrohr / metallische Nachheizfläche
6) Werte ermittelt mit obrigen Luftquerschnitten; Ofenhülle wärmeabgebend ausgeführt

Ulrich Brunner GmbH
Zellhuber Ring 17 - 18
D-84307 Eggenfelden
Telefonat: +49 / (0)87 21 / 7 71-0
Telefax: +49 / (0)87 21 / 7 71-100
info@brunner.de | www.brunner.de

BRUNNER Produkte werden ausschließlich vom qualifizierten Fachbetrieb angeboten und verkauft.
Technische und Sortiments-Änderungen sowie Irrtum vorbehalten.

Stand: 2019-05-23