ASTOV KAMIN

ТОПКА ПОДОВАЯ С ПРЯМЫМ СТЕКЛОМ И ПОДЪЕМНЫМ МЕХАНИЗМОМ ДВЕРИ ПС 15057

ТЕХНИЧЕСКИЕ ДАННЫЕ

Габаритные размеры	Ш-1661мм*В-1322мм*Г-664мм
Размер проёма для дверки	Ш-1500мм *В-570мм
Диаметр дымового патрубка	ϕ250 мм
Футеровка	Стальные широкие пластины, Панели 3Д, Шамот или Керамика
Вес (в зависимости от футеровки)	505-580 кг
Номинальная мощность	12 кВт
КПД с закрытой дверкой, в номинальном режиме	80%
Система «чистое стекло» регулируемая	
Регулируемы вторичный дожиг	
Рекомендуется для помещений не менее 150 м^3 (оптимально 300 м^3)	
В комплекте ножки, регулируемые по высоте	
Гарантия 5 лет при условии соблюдения прилагаемой инструкции и СНиП	

Производитель оставляет за собой право вносить отдельные изменения в модели топок в целях улучшения потребительских свойств продукции.

ПС 15057

www.astov.ru

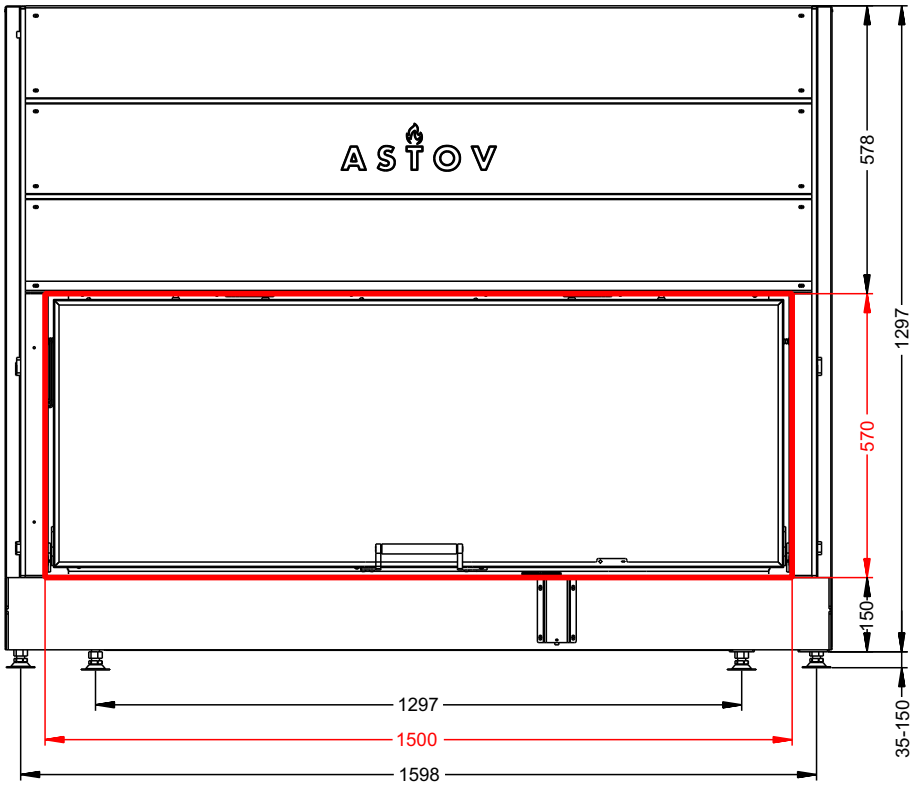

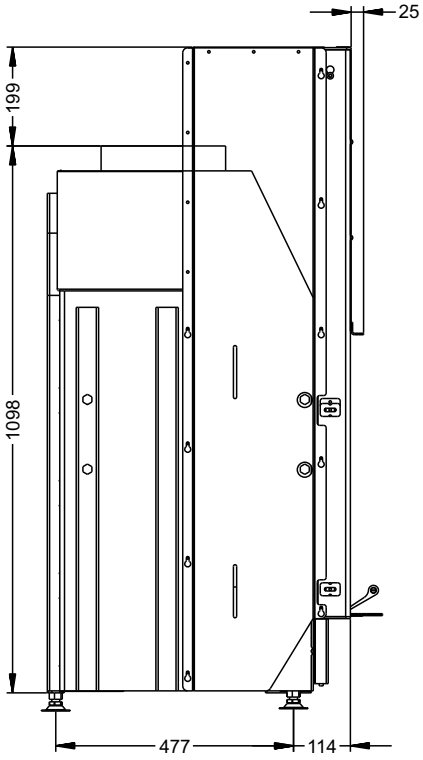

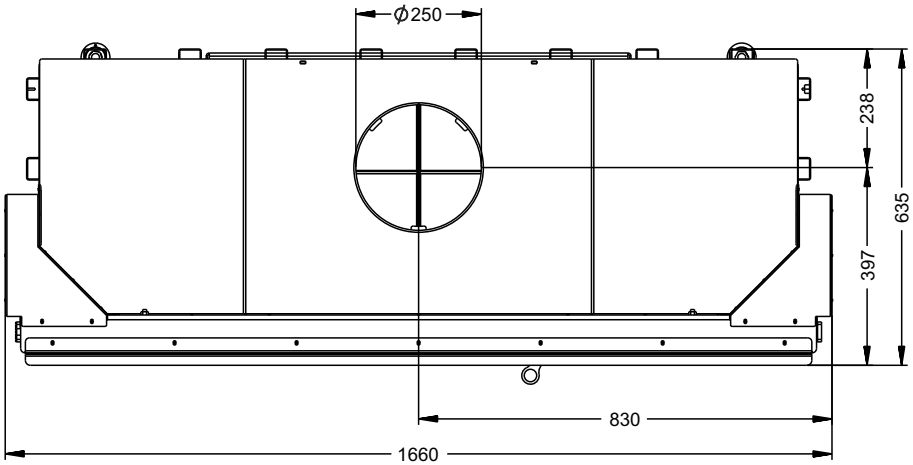

ASTOV KAMIN

Производитель оставляет за собой право вносить отдельные изменения в модели топок в целях улучшения потребительских свойств продукции.