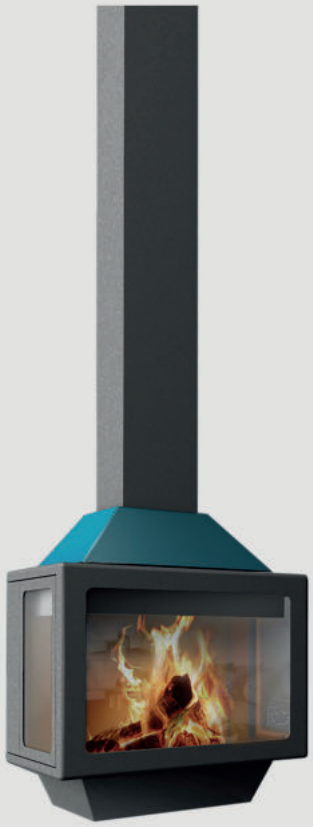

ARIADNA FRONTAL

DATOS TECNICOS
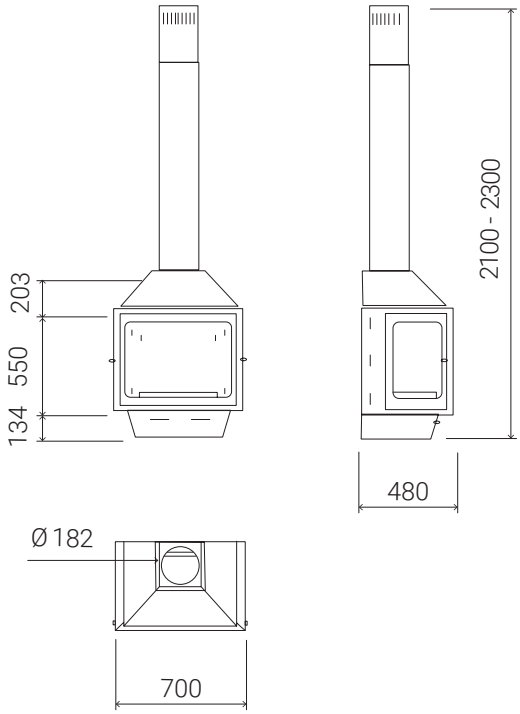
PA. Pintura anticalorica	Si
Ral	Op
Doble combustión	Si
Doble campana	Si
Deflector desmontable	Si
Parte posterior ventilada	Si
Sistema giratorio	No
Combustión	L-G-B
Soporte fijación pared	Si
Tubo fumisteria hasta el techo	Op
Parachispas	No
Diametro conexión con tubo comercial	H 180
Necesidad de comprar tubo comercial a parte	Si
Peso neto	120 kg
Peso bruto	140 kg
Embalaje	1000 x 1000 x 1700
Rendimiento	77%
Potencia	9,5 Kw