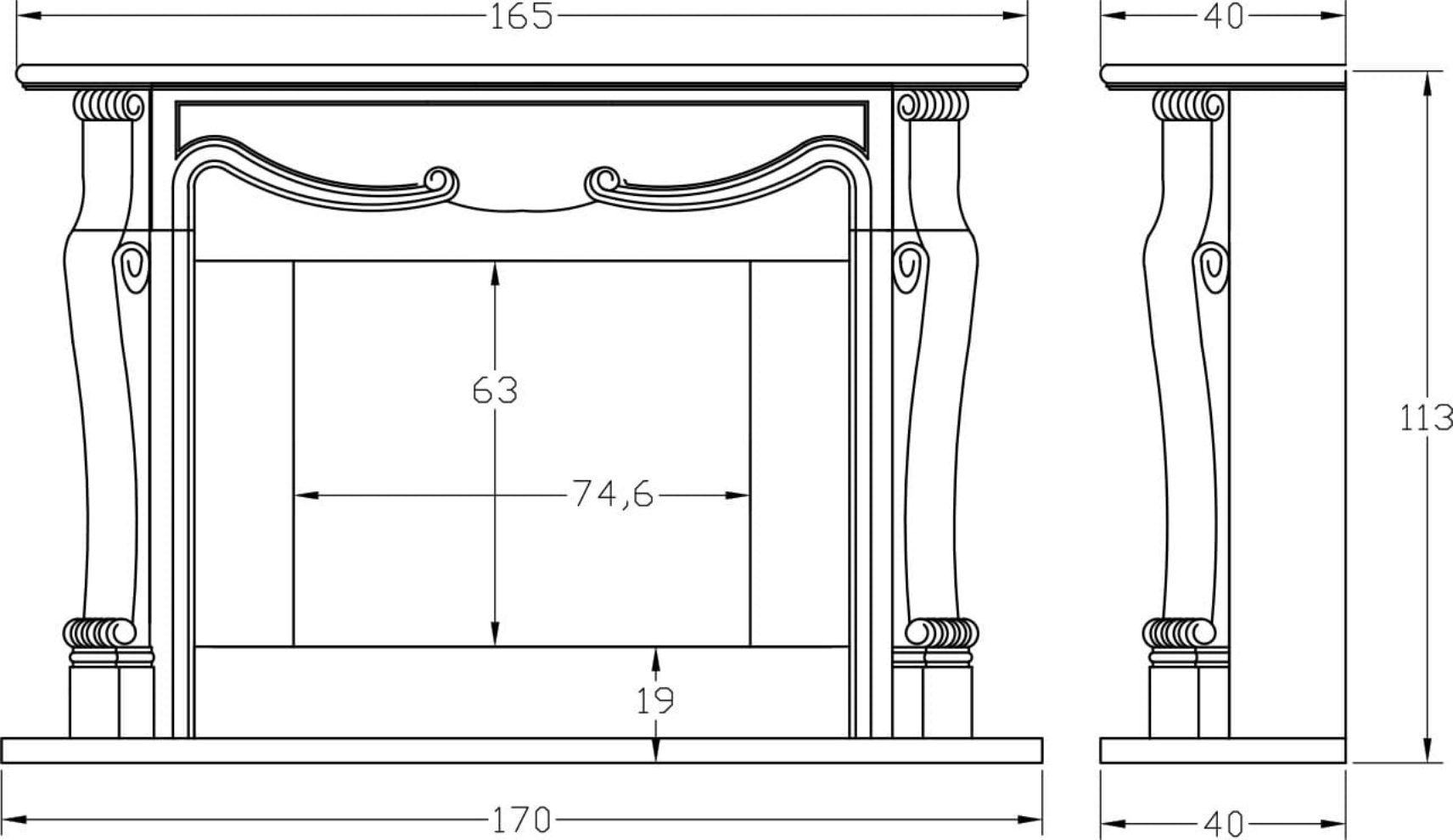
165
40
63
74,6
19
113
170
40